A72900GNW0
A72900GNX0

DA	FRYSER	BRUGSANVISNING	2
FI	PAKASTIN	KÄYTTÖOHJE	22
NO	FRYSER	BRUKSANVISNING	43
SV	FRYSSKÅP	BRUKSANVISNING	64

FOR PERFEKTE RESULTATER

Tak fordi du valgte dette produkt fra AEG. Vi har skabt det, så du kan nyde en ulastelig funktionsevne i mange år med nyskabende teknologi, der gør livet lettere – funktioner, som du ikke finder i almindelige apparater. Brug et par minutter på at læse mere – så du kan få det bedste ud af det.

TILBEHØR OG FORBRUGSVARER

I AEG's webbutik kan du finde alt, hvad du har brug for, til at holde alle dine AEG-apparater flotte og perfekt fungerende. Sammen med et stort udvalg af tilbehør, der er designet og udviklet til de høje kvalitetsstandarder, du ville forvente – fra specialkogegrej og bestikkurve til flaskeholdere og fine vaskeposer ...

Besøg webbutikken på
www.aeg.com/shop

INDHOLD

4 Om sikkerhed
6 Betjeningspanel
9 Ibrugtagning
10 Daglig brug
11 Nyttige oplysninger og råd
12 Vedligeholdelse og rengøring
13 Hvis noget går galt
15 Tekniske data
16 Installation
19 Støj
21 Skån miljøet

Der er anvendt følgende symboler i denne brugervejledning:

⚠
Vigtige oplysninger om din egen sikkerhed, samt oplysninger om, hvordan du undgår skader på apparatet.

ℹ
Generelle oplysninger og tips

Miljøoplysninger

Ret til ændringer uden varsel forbeholdes

OM SIKKERHED

Læs denne brugsanvisning igennem (inkl. tips og advarsler), før apparatet installeres og tages i brug. Det forebygger ulykker og sikrer, at apparatet bruges korrekt. For at undgå unødvendige fejl og uheld er det vigtigt at sikre, at alle, der bruger apparatet, er fuldt fortrolige med dets drift og sikkerhedsfunktioner. Gem denne vejledning og sørg for, at den følger med apparatet, hvis det bliver flyttet eller solgt, så alle der bruger apparatet er fortrolige med dets betjening og sikkerhed.
Følg forholdsreglerne i denne brugsanvisning for at undgå skader på personer eller ting. I modsat fald er producenten ikke ansvarlig for eventuelle skader.

Sikkerhed for børn og udsatte personer

- Apparatet er ikke beregnet til at bruges af personer (herunder børn) med nedsat fysisk, sensorisk eller psykisk funktionsevne, eller som mangler den nødvendige erfaring eller viden, med mindre den, der har ansvaret for deres sikkerhed, først har instrueret dem eller har kontrolleret, at de kan betjene det korrekt.

  Hold øje med børn for at sikre, at de ikke leger med apparatet.
- Hold alle emballagedele væk fra børn. Der er fare for kvælning.
- Hvis du kasserer apparatet: Tag stikket ud af kontakten, klip netledningen af (så tæt på apparatet som muligt) og fjern døren, så børn ikke kan få elektrisk stød eller smække sig inde i apparatet under leg.
- Hvis dette apparat, der har magnetlås, erstatter et ældre apparat med fjederlås (lås med låsetunge) på døren eller i låget: Sørg for at ødelægge fjederlåsen på det gamle apparat, inden du kasserer det. Det sikrer, at det ikke kan blive en dødsfælde for et barn.

Generelt om sikkerhed

ADVARSEL

Sørg for, at der er frit gennemtræk gennem udluftninger, både i apparatets kabinet og i et evt. indbygningselement.

- Apparatet er beregnet til opbevaring af madvarer og/eller drikkevarer i en almindelig husholdning, som forklaret i denne brugsanvisning.
- Brug ikke mekaniske redskaber eller andre kunstige hjælpemidler til at fremskynde optøningen.
- Brug ikke andre el-apparater (f.eks. ismaskiner) inde i køleapparater, med mindre de er godkendt til formålet af producenten.
- Undgå at beskadige kølekredsløbet.
- Apparatets kølekredsløbet indeholder kølemidlet isobutan (R600a), en naturgas med høj biologisk nedbrydelighed. Det er dog brandfarligt.

  Sørg for, at ingen af kølekredsløbets komponenter kan tage skade under transport og installation af apparatet.

  Hvis kølekredsløbet skulle blive beskadiget:

  – Undgå åben ild og antændelseskilder

  - Luft grundigt ud i det lokale, hvor apparatet står
- Det er farligt at ændre apparatets specifikationer eller forsøge at ombygge det på nogen måde. Enhver skade på ledningen kan give kortslutning, brand og/eller elektrisk stød.

ADVARSEL
Enhver elektrisk komponent (netledning, stik, kompressor) skal udskiftes af et autoriseret serviceværksted eller en autoriseret montør for at undgå fare.

1. Netledningen må ikke forlænges.
2. Pas på, at stikket ikke bliver klemt eller beskadiget af apparatets bagpanel. Et klemt eller beskadiget stik kan blive overophedet og starte en brand.
3. Sørg for, at apparatets eltilslutning er let at komme til.
4. Træk ikke i elledningen.
5. Sæt ikke stikket i kontakten, hvis kontakten sidder løst. Fare for elektrisk stød eller brand.
6. Der må ikke tændes for apparatet, hvis lampeglasset (hvis tilgængelig) ikke sidder på den indvendige belysning.

- Apparatet er tungt. Der skal udvises stor forsigtighed ved flytning af det.
- Rør ikke ved ting fra frostafdelingen med fugtige eller våde hænder. Det kan give hudafskrabninger eller forfrysninger.
- Undgå at udsætte apparatet for direkte sollys i længere tid.
- Pærer (hvis tilgængelig) til dette apparat er specielle pærer, kun beregnet til husholdningsapparater. De er ikke egnet til oplysning i almindelige rum.

Daglig brug

- Sæt ikke en varm gryde på apparatets plastdele.
- Opbevar ikke brandfarlig gas og væske i apparatet, da de kan eksplodere.
- Sæt ikke maden direkte op mod udluftningen i apparatets bagvæg. (Hvis apparatet er Frost Free)
- Dybfrostvarer må ikke nedfryses igen, når de har været optøet.
- Opbevar færdigpakkede dybfrostvarer som angivet på pakken.
- Følg nøje producentens angivelser vedr. opbevaring af produktet. Se de relevante vejledninger.
- Sæt ikke drikkevarer med kulsyre ('brus') i frostrummet, da det skaber tryk i beholderen, så den kan eksplodere og beskadige apparatet.
- Ispinde kan give forfrysninger, hvis de spises lige fra fryseren.

Vedligeholdelse og rengøring

- Inden rengøring slukkes der for apparatet, og stikket tages ud af kontakten.
- Brug ikke metalgenstande til at rengøre apparatet.
- Brug ikke skarpe genstande til at skrabe rim af. Brug en plastikskraber.
- Brug aldrig en hårtørrer eller andre elektriske apparater til at fremskynde afrimningen. Overdreven varme kan beskadige skabets indvendige plastdele, og fugt kan trænge ind i det elektriske system, så det bliver strømførende.

Installation

Ved tilslutning til lysnet skal vejledningen i de pågældende afsnit nøje følges.

- Pak apparatet ud, og efterse det for skader. Tilslut ikke apparatet, hvis det er beskadiget. Eventuelle skader på apparatet skal straks anmeldes til det sted, hvor det er købt. Gem i så fald emballagen.
- Det anbefales at vente mindst to timer med at tilslutte apparatet, så olien har tid til at løbe tilbage i kompressoren.
- Der skal være tilstrækkelig luftudskiftning rundt om apparatet. Ellers bliver det overophedet. Følg installationsvejledningen for at sikre tilstrækkelig ventilation.
- Så vidt det overhovedet er muligt skal apparatets bagside stå op mod en væg, så man ikke kan komme til at røre eller hænge fast i varme dele (kompressor, kondensator), med risiko for at brænde sig.
- Apparatet må ikke stilles tæt på radiatorer eller komfurer.
- Sørg for, at det er muligt at komme til netstikket, når apparatet er installeret.
- Tilslut kun til drikkevandsledning (vandværksvand).[1)]

Service

- Alt el-arbejde, der kræves til vedligeholdelse af apparatet, skal udføres af en autoriseret el-installatør.
- Dette produkt må kun serviceres af et autoriseret serviceværksted, og der må kun bruges originale reservedele.

Miljøhensyn

Apparatet indeholder ikke gasser, der kan nedbryde ozonlaget, hverken i kølekreds eller isoleringsmaterialer. Apparatet må ikke bortskaffes sammen med husholdningsaffald og jordfyld. Isoleringsskummet indeholder brændbare gasser: Apparatet skal bortskaffes i henhold til gældende bestemmelser. Nærmere oplysninger fås hos kommunens tekniske forvaltning. Undgå at beskadige køleenheden, især på bagsiden ved siden af varmeveksleren. De materialer i apparatet, der er mærket med symbolet ♲, kan genanvendes.

BETJENINGSPANEL

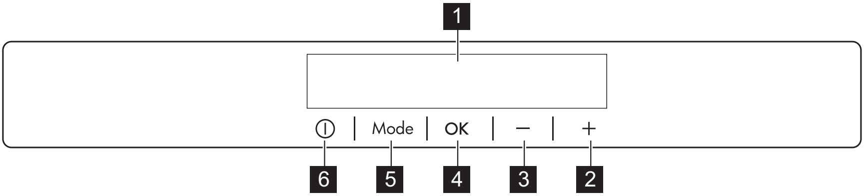

1 Visning

2 Knap til øgning af temperatur

1) Hvis beregnet til tilslutning til vand.

3 Knap til sænkning af temperatur
4 OK -knap
5 Mode-knap
6 ON/OFF -knap

Den foruddefinerede knaplyd kan ændres til en høj tone ved at trykke på knappen Mode og knappen til sænkning af temperatur samtidigt i nogle sekunder. Ændringen kan tilbagestilles.

Display/Indikator

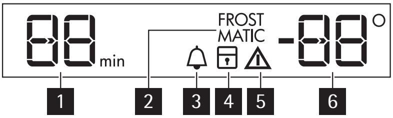

1 Timerindikator
2 FROSTMATIC -funktion
3 Minute Minder -funktion
4 Børnesikring
5 Alarmindikator
6 Temperaturindikator

Sådan tændes apparatet

Gør følgende for at tænde for apparatet:

1. Sæt stikket i stikkontakten.
2. Tryk på knappen ON/OFF , hvis displayet er slukket.
3. Alarmsummeren kan gå i gang efter få sekunder.

   Se "Alarm for for høj temperatur" for at nulstille alarmen.
4. Hvis displayet viser "dEMo", er apparatet i demo-tilstand. Se under afsnittet "Hvis noget går galt".
5. Temperaturindikatoren viser den indstillede standardtemperatur.

Se under "Indstilling af temperatur" for at ændre temperaturen.

Hvis døren står åben i nogle minutter, slukkes lyset automatisk. Når døren lukkes og åbnes igen, tænder lyset igen.

Sådan slukkes apparatet

Gør følgende for at slukke for apparatet:

1. Tryk på knappen ON/OFF i få sekunder.
2. Displayet slukkes.
3. Tag stikket ud af kontakten for at afbryde apparatet fra elnettet.

Indstilling af temperatur

Fryserens temperatur kan indstilles ved at trykke på temperaturvælgeren.
Indstil standardtemperaturen:

- -18 °C i fryseren

Temperaturindikatoren viser temperaturen.
Den indstillede temperatur vil blive nået inden for 24 timer.

⚠ Den indstillede temperatur huskes efter et strømsvigt.

FROSTMATIC-funktionen

Sådan slås funktionen til:

1. Tryk på Mode-knappen, indtil det tilsvarende symbol vises i displayet.

   FROSTMATIC-kontrollampen blinker.

2. Tryk på knappen OK for at bekræfte.

   FROSTMATIC-kontrollampen vises.

Funktionen standser automatisk efter 52 timer.
Sådan slås funktionen fra, inden den slukkes automatisk:

1. Tryk på Mode-knappen, indtil FROSTMATIC-kontrollampen blinker.
2. Tryk på knappen OK for at bekræfte.
3. FROSTMATIC-kontrollampen slukkes.

⚠ Funktionen slås fra, når der vælges en anden temperatur på fryseren.

Minute Minder-funktionen

Minute Minder -funktionen benyttes til at indstille en lydalarm til den ønskede tid. Det er nyttigt f. eks. når en opskrift kræver, at en blanding køles af i en vis tid, eller hvis du har brug for en påmindelse om ikke at glemme, de flasker, du har lagt i fryseren til hurtig afkøling.
Sådan slås funktionen til:

1. Tryk på Mode-knappen, indtil det tilsvarende symbol vises i displayet.

   Minute Minder -kontrollampen blinker.

   Timeren viser den indstillede værdi (30 minutter) i få sekunder.

2. Tryk på temperaturvælgeren for afkøling eller opvarmning, for at ændre timerens indstilling fra 1 til 90 minutter.
3. Tryk på knappen OK for at bekræfte.

   Minute Minder -kontrollampen vises.

   Timeren begynder at blinke (min).

Ved nedtællingens afslutning blinker Minute Minder -indikatoren, og der høres en lydalarm:

1. Fjern drikkevarer fra fryseren.
2. Tryk på OK -knappen for at slukke for lyden og afslutte funktionen.

Funktionen kan slås fra på et vilkårligt tidspunkt under nedtællingen:

1. Tryk på Mode-knappen, indtil Minute Minder -kontrollampen blinker.
2. Tryk på knappen OK for at bekræfte.
3. Minute Minder -kontrollampen slukkes.

Tiden kan ændres når som helst under nedtællingen og også ved afslutningen ved at trykke på temperaturvælgeren for afkøling og opvarmning.

Børnesikring

Slå børnesikringen til for at låse knapperne og forhindre utilsigtet betjening.
Sådan slås funktionen til:

1. Tryk på knappen Mode, indtil det tilsvarende symbol vises i displayet.
2. Indikatoren for børnesikringen blinker.
3. Tryk på knappen OK for at bekræfte.

   Indikatoren for børnesikringen vises.

Sådan slås funktionen fra:

1. Tryk på knappen Mode, indtil indikatoren for børnesikringen blinker.
2. Tryk på knappen OK for at bekræfte.
3. Indikatoren for børnesikringen slukkes.

Alarm for for høj temperatur

Temperaturstigning i fryseren (f.eks. på grund af strømsvigt eller en åben dør) vises ved at:

- Alarm- og frysertemperaturindikatorerne blinker
- Alarmen lyder.

Sådan nulstilles alarmen:

1. Tryk på en vilkårlig knap.
2. Summeren afbrydes.
3. Fryserens temperaturindikator viser den højeste opnåede temperatur i få sekunder. Derefter vises den indstillede temperatur igen.
4. Alarmindikatoren fortsætter med at blinke, indtil de normale forhold er genoprettet.

Alarm for åben dør

En alarm lyder hvis døren står åben i få minutter. Døralarmen bliver vist ved:

- Blinkende alarmindikator
- Akustisk alarm.

Når forholdene igen er normale (døren er lukket), stopper alarmen.
Når alarmen lyder, kan den afbrydes ved at trykke på en vilkårlig knap.

IBRUGTAGNING

Indvendig rengøring

Inden apparatet tages i brug vaskes det indvendig (inkl. tilbehør) med lunkent vand tilsat neutral sæbe for at fjerne den typiske lugt af nyt apparat. Tør grundigt efter.

⚠ Brug ikke sulfosæbe eller skuremiddel. Det vil skade overfladen.

Kontrollér, at afløbsslangen bag på skabet ud-
munder i afløbsskålen.

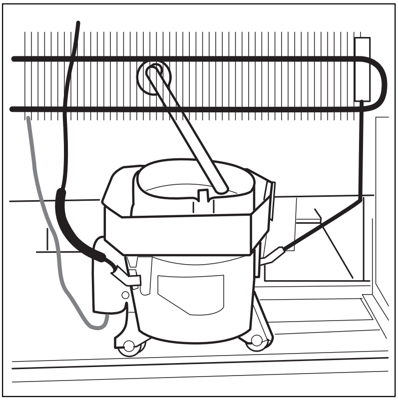

DAGLIG BRUG

Indfrysning af ferskvarer

Frostrummet er velegnet til nedfrysning af friske madvarer og til langtidsopbevaring af købte frostvarer og dybfrossen mad.
Du behøver ikke ændre indstilling, før du nedfryser små mængder friske madvarer.
Ved indfrysning af friske madvarer aktiveres FROSTMATIC-funktionen mindst 24 timer, før madvarerne lægges i frostrummet.
Fordel de friske madvarer, der skal indfryses, i alle rum, bortset fra den nederste afdeling.
Den maksimale mængde madvarer, der kan indfryses på 24 timer, står på **typeskiltet** - en mærkat, der er placeret på indersiden af apparatet.
Indfrysningen tager 24 timer: I dette tidsrum må der ikke lægges andre madvarer i, som skal fryses.

Opbevaring af frosne madvarer

Ved første start eller efter længere tids stilstand skal apparatet køre i mindst 2 timer, før der lægges madvarer i.
Frysekurvene gør, at du hurtigt og nemt kan finde de madvarer, du skal bruge. Hvis der skal opbevares store mængder mad, tages alle skuffer ud, undtagen nederste kurv, der skal blive siddende for at sikre god luftcirkulation. På alle hylder undtagen den øverste kan du lægge mad, der rager 15 mm ud fra døren.

⚠ Hvis madvarerne optøs ved et uheld, f.eks. som følge af strømsvigt, og strømafbrydelsen har varet længere end den angivne optøningstid, er det nødvendigt at spise madvarerne eller at tilberede dem og derefter fryse dem ned igen (efter afkøling).

Optøning

Når dybfrostvarer eller nedfrosne madvarer skal bruges, kan de optøs i køleafdelingen eller ved stuetemperatur, afhængig af hvornår de skal bruges.
Små stykker kan endda tilberedes uden optøning, direkte fra fryseren: I så fald forlænges tilberedningstiden.

Udtagning af fryserens frysekurve og glashylder

Nogle frysekurve har endestop, så de ikke kan glide ud ved et uheld eller falde ned. Hvis en kurv skal tages ud af fryseren, trækker du den mod dig selv, og når du har nået endestoppet, vipper du forenden af kurven opad, til den kan tages ud. Når kurven skal sættes på plads, løfter du lidt op i kurvens forende, mens du sætter den ind i fryseren.
Når du er forbi endestoppene, kan kurven skubbes på plads.

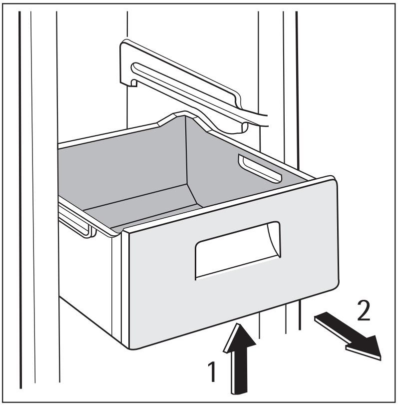

Apparatet er forsynet med hyldestop for at sikre hylderne.
Hylderne skal løftes op (1) i hver side og derefter trækkes udad (2).

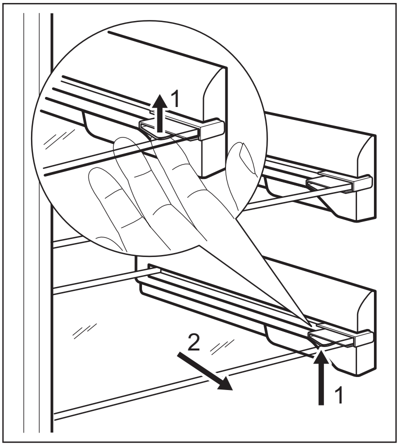

NYTTIGE OPLYSNINGER OG RÅD

Råd om frysning

Her er nogle vigtige tips om, hvordan du udnytter fryseafdelingen bedst muligt:

- Den maksimale indfrysningskapacitet pr. døgn. fremgår af typeskiltet;
- Indfrysningen tager 24 timer. I dette tidsrum bør der ikke lægges flere madvarer ind;
- Nedfrys kun 1. klasses madvarer, der er friske og grundigt rengjorte;
- Del maden op i små portioner, så den indfryses hurtigt og jævnt. Så kan du også hurtigt optø netop den mængde, du skal bruge;
- Pak maden ind i alufolie eller polyætylen, og sørg for, at indpakningen er lufttæt;
- Lad ikke friske, ikke-nedfrosne madvarer røre ved frostvarer, så temperaturen stiger i dem;

- Magre madvarer holder sig bedre og længere end fedtholdige; Salt nedsætter madens holdbarhed;
- Hvis sodavandsis spises direkte fra frostrummet, kan de give forfrysninger;
- Det er en god idé at mærke alle pakker med indfrysningsdato, så du har styr på holdbarheden.

Tips om opbevaring af frostvarer

For at få den største fornøjelse af dette skab, skal du:

- Sikre dig, at købte dybfrostvarer har været været korrekt opbevaret i forretningen;
- Sørge for at bringe frostvarer hjem hurtigst muligt og lægge dem i fryseren;
- Åbne døren så lidt som muligt, og ikke lade den stå åben længere end højst nødvendigt.
- Optøede madvarer nedbrydes meget hurtigt og kan ikke nedfryses igen.
- Overskrid ikke udløbsdatoen på pakken.

VEDLIGEHOLDELSE OG RENGØRING

BEMÆRK
Kobl apparatet fra strømforsyningen, før der udføres nogen som helst form for vedligeholdelse.

Apparatets kølesystem indeholder klorbrinter; Service og påfyldning må derfor kun udføres af en autoriseret tekniker.

Regelmæssig rengøring

Apparatet skal jævnlig rengøres:

- Vask det indvendig (inkl. tilbehør) med lunkent vand tilsat neutral sæbe.
- Efterse jævnlig dørpakningerne, og tør dem af, så de er rene og fri for belægninger.
- Skyl og tør grundigt af.

Undgå at trække i, flytte eller beskadige evt. rør og/eller ledninger i skabet.
Brug aldrig sulfosæbe, skurepulver, stærkt parfumeret rengøringsmiddel eller voksprodukter til indvendig rengøring af skabet. Det skader overfladen og efterlader kraftig lugt.

Rens kondensatoren (det sorte gitter) og kompressoren bag på skabet med en børste. Det øger apparatets ydeevne og sparer energi.

Undgå at beskadige kølesystemet.

Når du flytter skabet, skal du løfte op i forkanten, så gulvet ikke bliver ridset.

Mange rengøringsmidler til køkkener indeholder kemikalier, der kan angribe og evt. beskadige de anvendte plastmaterialer i apparatet. Brug derfor en blød klud opvredet i varmt vand med neutral sæbe til udvendig rengøring.

Brug ikke sulfosæbe eller skurepulver. Det vil skade lakken eller anti-fingerprint-belægningen på rustfrit stål.

Sæt stikket i stikkontakten efter rengøringen.

Rengøring af ventilationsristen

Ventilationsristen kan tages af inden vask.
Luk først døren op, og:

1. Løsn ristens overkant ved at trække ud-ad/nedad i den.
2. Træk risten lige frem for at tage den helt ud.
3. Støvsug under skabet.

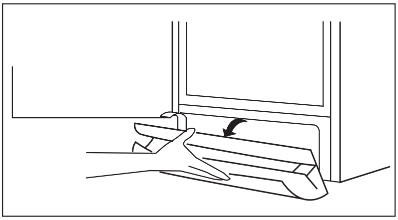

Afrimning af fryseren

Fryseafdelingen i denne model er af "No Frost"-typen. Det betyder, at der ikke dannes rim, når den kører, hverken på de indvendige vægge eller på madvarerne.
Når der ikke dannes rim, skyldes det den automatisk styrede blæser, der konstant sender kold luft rundt i rummet.

Pause i brug

Tag følgende forholdsregler, når apparatet ikke skal bruges i længere tid:

1. Tag stikket ud af stikkontakten
2. Tag al maden ud
3. Rengør apparatet inkl. alt tilbehør
4. Lad døren/dørene stå åben for at forebygge ubehagelig lugt.

⚠ Hvis der skal være tændt for skabet: Bed nogen se til det en gang imellem, så maden ikke bliver fordærvet, hvis der har været strømsvigt.

HVIS NOGET GÅR GALT

Når apparatet er i brug, kan der opstå nogle små, men irriterende problemer, der kan løses uden assistance fra en tekniker. Problemerne er beskrevet i følgende oversigt, så du ikke risikerer unødvendige udgifter til tekniker.

⚠ Der forekommer visse lyde, når køleskabet kører (fra kompressor og kølekredsløb). Det er normale driftslyde og betyder ikke, at der er noget galt.

⚠ Apparatet kører ikke konstant, så hvis kompressoren standser, betyder det ikke, at strømmen er afbrudt. Derfor må du aldrig røre apparatets strømførende dele uden først at tage stikket ud af kontakten.

Fejl	Mulig årsag	Løsning
Apparatet støjer.	Apparatet står ikke stabilt.	Kontrollér, om apparatet står stabilt (alle ben og hjul skal hvile på gulvet). Se under "Nivellering".

Fejl	Mulig årsag	Løsning
Lydalarmen lyder. Alarmikonet blinker.	Temperaturen i fryseren er for høj.	Se under "Alarm for høj temperatur".
	Døren er ikke lukket rigtigt.	Se under "Alarm for åben dør".
Den øverste og nederste firkant vises i temperaturdisplayet.	Der er sket en fejl under temperaturmålingen.	Kontakt servicerepræsentanten (kølesystemet fortsætter med at holde madvarerne kolde, men det er ikke muligt at regulere temperaturen).
Displayet viser "dEMo".	Apparatet er i demonstrationstilstand.	Hold OK-knappen nede i 10 sekunder, eftersom der lyder en lang advarsel, og displayet slukker et kort øjeblik: apparatet begynder at fungere regelmæssigt.
Kompressoren kører hele tiden.	Termostatknappen står muligvis forkert.	Vælg en højere temperatur.
	Døren er ikke lukket rigtigt.	Se under "Lukning af døren".
	Døren er blevet åbnet for tit.	Lad ikke døren stå åben længere end nødvendigt.
	Madvarernes temperatur er for høj.	Lad madvarerne køle ned til stuetemperatur, før de sættes i skabet.
	Der er for høj rumtemperatur.	Sænk rumtemperaturen.
Der er for meget rim og is.	Døren er ikke lukket rigtigt.	Se under "Lukning af døren".
	Dørpakningen er defekt eller snavset.	Se under "Lukning af døren".
Temperaturen i apparatet er for lav.	Termostatknappen står muligvis forkert.	Vælg en højere temperatur.
Temperaturen i apparatet er for høj.	Termostatknappen står muligvis forkert.	Vælg en lavere temperatur.
	Døren er ikke lukket rigtigt.	Se under "Lukning af døren".
	Madvarernes temperatur er for høj.	Lad madvarerne køle ned til stuetemperatur, før de sættes i skabet.
Temperaturen i fryseren er for høj.	Madvarerne ligger for tæt på hinanden.	Læg madvarerne, så den kolde luft kan cirkulere.
	Der er lagt store mængder mad til indfrysning på én gang.	Læg mindre mængder mad i ad gangen.
Apparatet virker ikke.	Der er slukket for apparatet.	Tænd for apparatet.
	Stikket er ikke sat rigtigt i kontakten.	Sæt stikket helt ind i kontakten.

Fejl	Mulig årsag	Løsning
	Der er ingen strøm til apparatet. Der er ingen strøm i stikkontakten.	Prøv at tilslutte et andet elektrisk apparat i den pågældende stikkontakt. Kontroller sikringen. Kontakt en autoriseret installatør.
Pæren lyser ikke.	Pæren er defekt.	Se under "Udskiftning af pæren".
	Døren har stået åben i for lang tid.	Luk lågen.
Døren støder på ventilationsristen.	Apparatet er ikke i vater.	Se under "Nivellering".
Døren flugter ikke med kabinettet.	Apparatet er ikke i vater.	Se under "Nivellering".

Kontakt nærmeste mærkeværksted, hvis ovenstående råd ikke løser problemet.

Udskiftning af pæren

Apparatet er forsynet med en LED-pære med lang holdbarhed.
Pæren må kun skiftes af et godkendt servicecenter. Kontakt Electrolux Service A/S.

Lukke døren

1. Rengør dørpakningerne.
2. Juster døren, hvis den ikke slutter tæt. Se under "Installation".
3. Udskift evt. defekte dørpakninger. Kontakt servicecenteret.

TEKNISKE DATA

		A72900GNW0	A72900GNX0
Mål			
	Højde	1800 mm	1800 mm
	Bredde	595 mm	595 mm
	Dybde	623 mm	623 mm
Temperaturstigningstid		12 h	12 h
Spænding		230 V	230 V
Frekvens		50 Hz	50 Hz

De tekniske specifikationer fremgår af typeskiltet indvendig i skabet, på venstre væg, samt af energimærket.

INSTALLATION

ADVARSEL
Læs afsnittet "Om sikkerhed" omhyggeligt, før apparatet installeres for at forebygge ulykker, og sikre at det bruges korrekt.

Opstilling

Apparatet skal installeres et sted, hvor rumtemperaturen passer til den opgivne klimaklasse på apparatets typeskilt:

Klimaklasse	Omgivelsestemperatur
SN	+10°C til + 32°C
N	+16°C til + 32°C
ST	+16°C til + 38°C
T	+16°C til + 43°C

Placering

Hvis apparatet skal stå under et overskab, skal der mindst være 40 mm mellem apparatets topplade og overskabets underside. Så fungerer apparatet optimalt. Ideelt bør apparatet dog ikke placeres under overskabe.
Luftspalten kan være:

- Lige over apparatet
- Bag ved og over overskabet

  I så fald skal rummet bag overskabet være mindst 50 mm dybt.

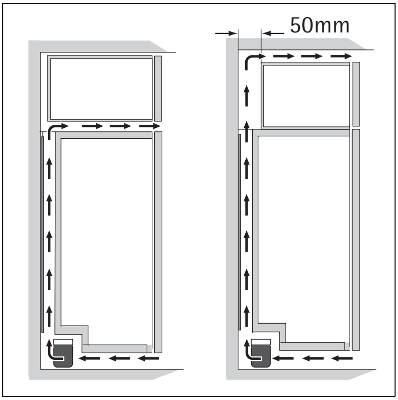

Elektrisk tilslutning

Inden tilslutning til lysnettet skal det kontrolleres, at spændingen og frekvensen på typeskiltet svarer til boligens forsyningsstrøm.
Apparatet skal tilsluttes jord. Stikket på netledningen har en kontakt til dette formål. Hvis der ikke er jord på stikkontakten, tilsluttes apparatet en særskilt jordforbindelse i h.t. Stærkstrømsreglementet. Spørg en autoriseret installatør til råds.
Producenten fralægger sig ethvert ansvar, hvis de nævnte sikkerhedsregler ikke overholdes.
Apparatet er i overensstemmelse med følgende. EU-direktiver.

Fjernelse af transportbeslag

Apparatet leveres med transportbeslag, der holder døren på plads under transport.

De fjernes på følgende måde:

1. Åbn døren.
2. Fjern transportbeslaget fra dørens sider.
3. Fjern transportbeslaget fra nederste hængsel (findes på visse modeller).

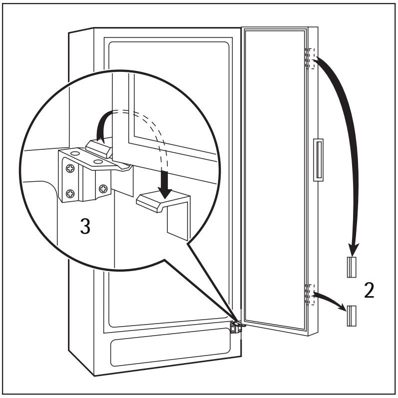

⚠ Nogle modeller har en lyddæmpende plade under kabinettet. Fjern ikke denne plade.

Afstandsstykker, bagpå

Monter afstandsstykkerne (ligger i posen med tilbehør) som vist på tegningen. Monter afstandsstykkerne på panelets bagside.

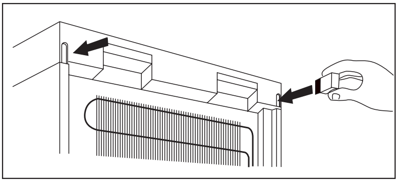

Montering af dørhåndtag

(Eksempel på højre hængsel)
Håndtagene medfølger som et sæt ved leveringen.

1. Skru det øverste håndtagsbeslag på håndtagsstangen.
2. Monter det nederste håndtagsbeslag på dørens nederste venstre side.
3. Monter det øverste håndtagsbeslag på dørens øverste venstre side.
4. Skru håndtagsstangen på det nederste håndtagsbeslag.

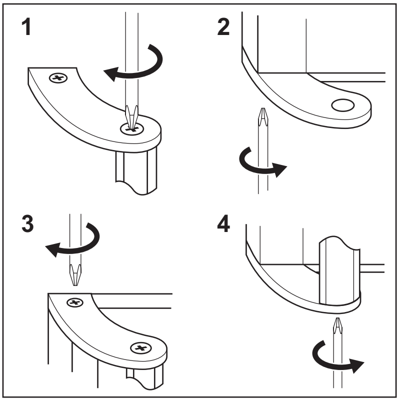

⚠ Du må ikke bruge overdreven kraft og overspænde skruerne (maks. 2 Nm), da du kan ødelægge dørhåndtagene.

Nivellering

Ved opstillingen skal det sikres, at apparatet er i vater. Juster evt. benene med den medfølgende fastnøgle.
Indretning af dørene afhænger af korrekt nivellering.

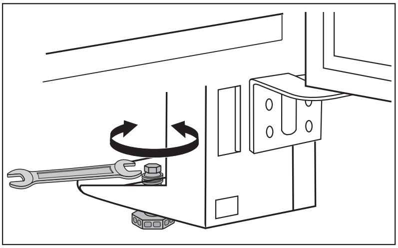

Vending af dør

Døren vendes på følgende måde:

1. Tag stikket ud af kontakten.
2. Fjern ventilationsristen. Fjern det øverste beslag, og monter det på ristens modsatte side.

   Fjern dækslet til pedalhullet, og monter låget fra posen med tilbehør på den modsatte side.
3. Læg apparatet ned på en træblok med bagsiden nedad.
4. Afmonter håndtaget:

   Skru håndtaget af dørens top (A1) og bund (A2).

   Skru begge håndtagsbeslagene af håndtagsstangen, og skru de medfølgende håndtagsbeslag fra håndtagssættet på.

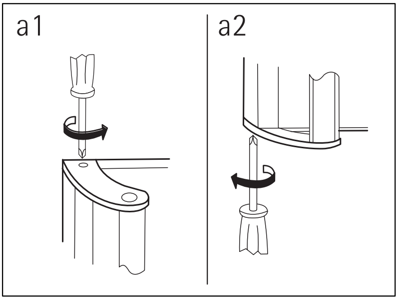

5. Skru hængslet (B1) af, og fjern dækpladen (B2) og støtten (B3).

   Fjern dækslet (B4) på den modsatte side, og monter støtten (B3), dækpladen (B2) og hængslet (B1). Sæt dækslet (B4) i på modsatte side.

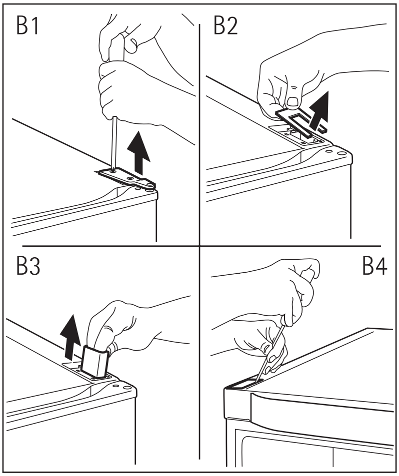

6. Skru nederste hængsel af (C1). Flyt stiften over på den modsatte side (C2). Skru stiften ud, og flyt den over i modsatte side (C3).

   Skru nederste hængsel på i modsatte side.
7. Stram hængseltappen med den medfølgende fastnøgle.
8. Monter håndtaget på den modsatte side.
9. Løft apparatet, og sæt ventilationsristen på.
10. Sæt skabet på plads.

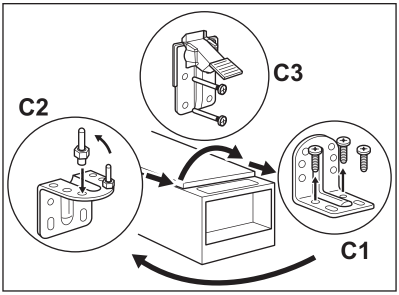

ADVARSEL
Sæt apparatet på plads, bring det i vater, og vent mindst fire timer med at tilslutte det til lysnettet.

Foretag en sidste kontrol for at sikre, at:
- Alle skruer er strammet.
- Den magnetiske pakning slutter tæt til kabinettet.
- Døren åbner og lukker rigtigt.

Undertiden slutter pakningen ikke perfekt til kabinettet, hvis omgivelserne er kolde (dvs. om vinteren). Hvis dette er tilfældet, skal du lade pakningen tilpasse sig selv.

STØJ

Der kommer lyde under normal drift (kompressor, kølekredsløb).

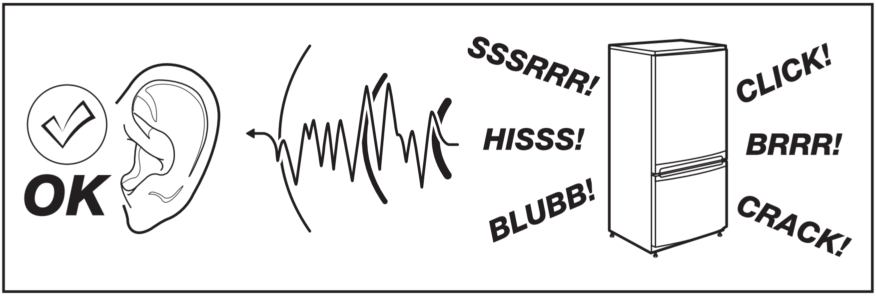
OK
SSSRRR!
HISSS!
BLUBB!
CLICK!
BRRR!
CRACK!

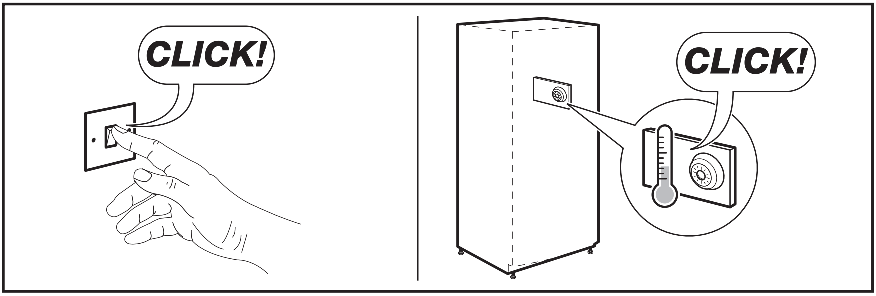
CLICK!
CLICK!

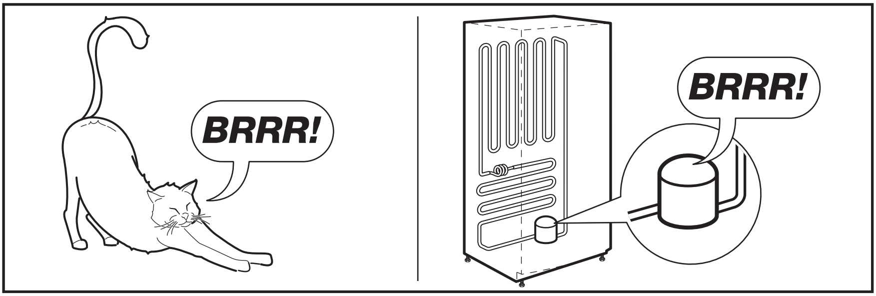
BRRR!
BRRR!

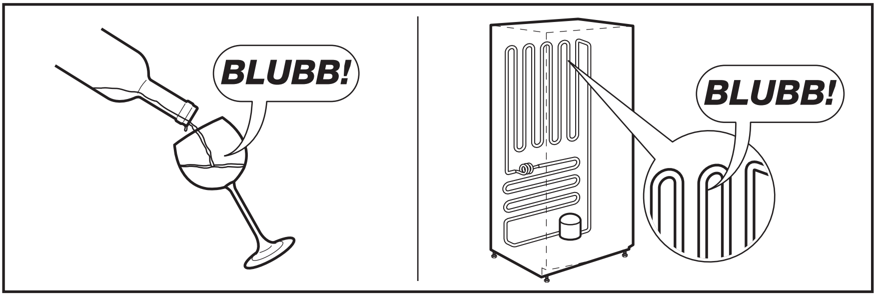
BLUBB!
BLUBB!

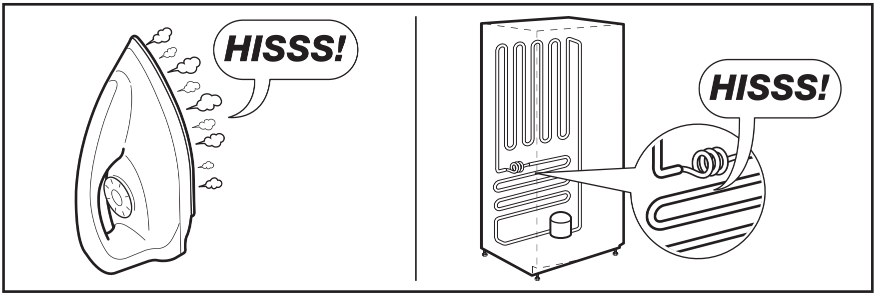

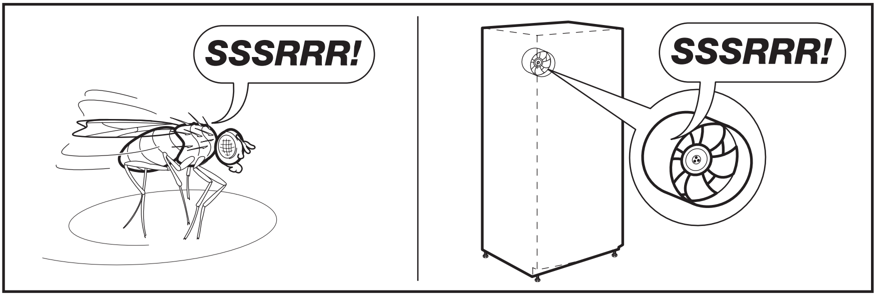

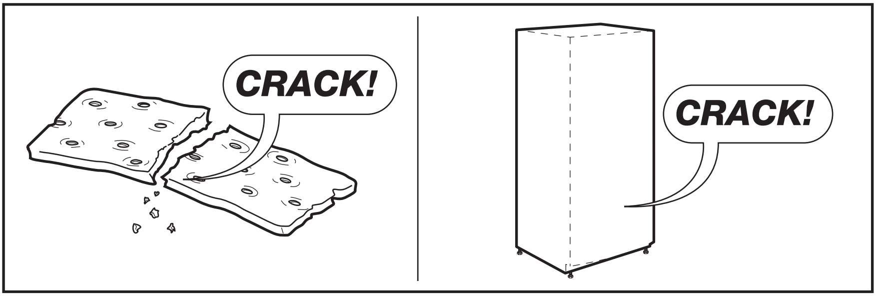

SKÅN MILJØET

Symbolet på produktet eller på pakken angiver, at dette produkt ikke må behandles som husholdningsaffald. Det skal i stedet overgives til en affaldsstation for behandling af elektrisk og elektronisk udstyr. Ved at sørge for at dette produkt bliver bortskaffet på den rette måde, hjælper du med til at forebygge eventuelle negative påvirkninger af miljøet og af personers helbred, der ellers kunne forårsages af forkert bortskaffelse af dette produkt. Kontakt det lokale kommunekontor, affaldsselskab eller den forretning, hvor produktet er købt, for yderligere oplysninger om genanvendelse af dette produkt.

TÄYDELLISTEN TULOKSIEN SAAVUTTAMISEKSI

Kiitämme teitä tämän AEG-tuotteen valitsemisesta. Olemme kehittäneet tämän tuotteen tarjotaksemme teille huipputason suorituskyvyn moneksi vuodeksi. Laitteen innovatiiviset teknologiat tekevät elämästänne yksinkertaisempaa – kyseisiä ominaisuuksia ei välttämättä löydy tavallisista laitteista. Käyttäkää muutama minuutti lukemiseen, jotta voitte hyödyntää laitteen ominaisuudet parhaalla mahdollisella tavalla.

LISÄVARUSTEET JA KULUTUSHYÖDYKKEET

AEG-verkkomyymälästä löydätte kaiken tarvitsemanne kaikkien AEG-laitteidenne ulkonäön ja toiminnan säilyttämiseksi huippukunnossa. Korkeiden laatustandardien mukaan suunniteltujen ja valmistettujen lisävarusteiden lisäksi löydätte myymälästämme erityisiä keittoastioita, ruokailuvälinekoreja, pullon pidikkeitä, erityisiä pyykinpesupusseja, jne.

Vieraile verkkokaupassamme sivulla
www.aeg.com/shop

SISÄLLYS

24 Turvallisuusohjeet
27 Käyttöpaneeli
30 Ensimmäinen käyttökerta
30 Päivittäinen käyttö
32 Hyödyllisiä neuvoja ja vinkkejä
32 Hoito ja puhdistus
34 Käyttöhäiriöt
36 Tekniset tiedot
36 Asennus
40 Äänet
42 Ympäristönsuojelu

Tässä käyttöohjeessa käytetään seuraavanlaisia symbolimerkkejä:

⚠
Tärkeitä turvallisuuteen ja laitteen asianmukaiseen käyttöön liittyviä ohjeita.

ℹ
Yleistietoja ja vinkkejä

Ympäristönsuojeluohjeita

Oikeus muutoksiin pidätetään

TURVALLISUUSOHJEET

Lue tämä käyttöohje ja sen sisältämät neuvot sekä varoitukset huolellisesti ennen laitteen asentamista ja ensimmäistä käyttöä, jotta osaisit käyttää laitetta turvallisesti ja oikealla tavalla. Turhien virheiden ja onnettomuuksien välttämiseksi on tärkeää, että kaikki laitteen käyttäjät perehtyvät huolellisesti sen toimintaan ja turvallisuusominaisuuksiin. Pidä tämä ohje tallessa ja varmista, että se kulkee aina laitteen mukana esimerkiksi asunnon vaihdon yhteydessä tai luovutetaan mahdolliselle uudelle omistajalle. Näin kaikilla laitteen käyttäjillä on asianmukaiset ohjeet turvallista käyttöä varten.
Huomioi tarkasti käyttöohjeen sisältämät varoitukset käyttäjien turvallisuuden varmistamiseksi ja omaisuusvahinkojen välttämiseksi. Valmistaja ei vastaa vahingoista, jotka ovat aiheutuneet varoitusten ja turvallisuusohjeiden vastaisesta toiminnasta.

Lasten ja taitamattomien henkilöiden turvallisuus

- Tämä laite ei ole tarkoitettu fyysisesti, motorisesti tai henkisesti rajoitteisten tai kokemattomien tai taitamattomien henkilöiden (eikä lasten) käyttöön, ellei heidän turvallisuudestaan vastuussa oleva henkilö valvo ja opasta heitä laitteen käytössä.

  Pikkulapsia on valvottava eikä heidän pidä antaa leikkiä laitteella.
- Pidä kaikki pakkausmateriaalit poissa lasten ulottuvilta. Ne voisivat aiheuttaa tukehtumisvaaran.
- Kun poistat laitteen käytöstä lopullisesti, irrota pistoke pistorasiasta, leikkaa virtajohto irti (mahdollisimman läheltä laitteen liitäntäkohtaa) ja irrota laitteen ovi. Tällä tavoin voidaan välttää leikkiville lapsille aiheutuva sähköiskun tai loukkuunjäämisen vaara.
- Tässä laitteessa on magneettiset oven tiivisteet. Jos entisen laitteesi ovessa on jousilukitus (salpa), riko jousilukitus, ennen kuin poistat vanhan laitteen käytöstä estääksesi lasten loukkuunjäämisen vaaran.

Yleiset turvallisuusohjeet

VAROITUS!

Pidä kalusteen sisään asennetun laitteen syvennyksen tai kalustekaapin ilmanvaihtoaukot vapaina.

- Laite on tarkoitettu elintarvikkeiden ja/tai juomien säilyttämiseen kotitalouskäytössä tämän käyttöohjeen kuvauksen mukaisesti.
- Älä yritä nopeuttaa sulatusta mekaanisten laitteiden tai muun keinotekoisen sulatusvälineen avulla.
- Älä käytä muita sähkölaitteita (esim. jäätelökonetta) jäähdytyslaitteiden sisällä, ellei valmistaja ole hyväksynyt niitä kyseiseen käyttötarkoitukseen.
- Varo vahingoittamasta jäähdytysputkistoa.
- Laitteen jäähdytysputkisto sisältää isobutaania (R600a), joka on hyvin ympäristöystävällinen maakaasu, mutta kuitenkin tulenarka.

  Varmista, etteivät jäähdytysputkiston komponentit pääse vaurioitumaan laitteen kuljetuksen ja asennuksen aikana.

  Jos jäähdytysputkisto vaurioituu:

– Vältä avotulta ja muita syttymislähteitä.
– Tuuleta huolellisesti huone, johon laite on sijoitettu.

- Laitteen teknisten ominaisuuksien muuttaminen tai muiden muutosten tekeminen laitteeseen on vaarallista. Vahingoittunut virtajohto voi aiheuttaa oikosulun, tulipalon ja/tai sähköiskun.

VAROITUS!
Sähköosien (virtajohto, pistoke, kompressori) vaihdon saa suorittaa vain valtuutettu huoltoliike vaaratilanteiden välttämiseksi.

1. Virtajohtoa ei saa jatkaa.
2. Varmista, että virtajohto ei joudu puristuksiin tai pääse vahingoittumaan laitteen takana. Litistynyt tai vahingoittunut virtajohto voi ylikuumentua ja aiheuttaa tulipalon.
3. Laitteen verkkovirtakytkennän on oltava hyvin ulottuvilla siten, että pistoke on helppo irrottaa pistorasiasta.
4. Älä vedä virtajohdosta pistoketta irrottaessasi.
5. Jos pistoke on löysästi kiinni virtajohdossa, älä kiinnitä sitä pistorasiaan. Tämä aiheuttaa sähköiskun tai tulipalon vaaran.
6. Laitetta ei saa käyttää, jos sisävalon lampun suojus (mikäli varusteena) puuttuu.

- Laite on painava. Sen siirtämisessä on noudatettava varovaisuutta.
- Älä koske pakastimessa oleviin tuotteisiin kostein tai märin käsin. Koskettaminen voi aiheuttaa ihon hankautumista tai kylmävammoja.
- Laite ei saa olla pitkään suorassa auringonvalossa.
- Tässä laitteessa olevat polttimot (jos varusteena) ovat erityisesti kodinkoneita varten suunniteltuja erikoispolttimoita. Ne eivät sovi huoneiden valaistukseen.

Päivittäinen käyttö

- Älä laita kuumia kattiloita laitteen muoviosien päälle.
- Älä säilytä tulenarkoja kaasuja tai nesteitä jääkaapissa, sillä ne voivat räjähtää.
- Älä laita elintarvikkeita suoraan takaseinän ilmanvaihtoaukkoa vasten. (Mikäli kyseessä on huurtumaton Frost Free -malli)
- Pakasteita ei saa pakastaa uudelleen sen jälkeen, kun ne on kerran sulatettu.
- Säilytä valmispakasteet pakkauksen ohjeita noudattaen.
- Noudata tarkasti laitteen valmistajan säilytysohjeita. Lue ohjeet.
- Älä laita pakastimeen hiilihappopitoisia tai poreilevia juomia, sillä jäätyessä pakkaukseen muodostuu painetta, jolloin se voi räjähtää ja vahingoittaa laitetta.
- Mehujäät voivat aiheuttaa kylmävammoja, jos ne nautitaan suoraan pakastimesta otettuina.

Huolto ja puhdistus

- Ennen kuin aloitat huoltoa tai puhdistusta, kytke laite pois toiminnasta ja irrota pistoke pistorasiasta.
- Älä käytä laitteen puhdistuksessa metalliesineitä.

- Älä käytä huurteen poistamisessa teräviä esineitä. Käytä muovista kaavinta.
- Älä koskaan käytä hiustenkuivaajaa tai muuta lämmityslaitetta sulatuksen nopeuttamiseen. Liiallinen kuumuus voi vahingoittaa muovisia sisäpintoja ja kosteutta voi päästä sähköjärjestelmään.

Asennus

Noudata tarkasti sähköliitäntää käsittelevissä kappaleissa annettuja ohjeita.

- Pura laite pakkauksestaan ja tarkista mahdolliset kuljetusvauriot. Vaurioitunutta laitetta ei saa kytkeä verkkovirtaan. Ilmoita mahdollisista vahingoista välittömästi jälleenmyyjälle. Säilytä tässä tapauksessa pakkausmateriaalit.
- Odota vähintään kaksi tuntia, ennen kuin kytket laitteen verkkovirtaan, jotta öljy ehtii virrata kompressoriin.
- Laitteen ympärillä on oltava hyvä ilmankierto, jotta ylikuumenemisen vaaraa ei ole. Noudata asennusohjeissa esitettyjä ilmanvaihtomääräyksiä.
- Laite on mahdollisuuksien mukaan sijoitettava selkä seinää vasten, jotta palovammoja aiheuttaviin kuumiin osiin (kompressori, lauhdutin) ei voida koskea.
- Laitetta ei saa sijoittaa lämpöpatterin tai lieden viereen.
- Varmista, että laitteen verkkovirtakytkentä on hyvin ulottuvilla laitteen asennuksen jälkeen.
- Liitä ainoastaan juomavesiverkostoon (jos laitteessa on vesiliitäntä).

Huoltopalvelu

- Kaikki laitteen asennukseen liittyvät sähkötyöt on annettava ammattitaitoisen sähköasentajan tehtäväksi.
- Laitteen huoltotyöt saa suorittaa vain valtuutettu huoltoliike, ja ainoastaan alkuperäisten varaosien käyttäminen on sallittua.

Ympäristönsuojelu

Tämä laite ei sisällä otsonikerrosta tuhoavia kaasuja jäähdytyspiirissä eikä eristemateriaaleissa. Käytöstäpoistettua laitetta ei saa toimittaa tavallisen yhdyskuntajätteen keräykseen. Eristevaahto sisältää tulenarkoja kaasuja: laitteen käytöstäpoistossa ja hävittämisessä tulee noudattaa paikallisia jätehuoltomääräyksiä. Vältä vahingoittamasta jäähdytysyksikköä, erityisesti lämmönvaihtimen läheltä. Tässä laitteessa käytetyt, symbolilla ♲ merkityt materiaalit ovat kierrätettäviä.

KÄYTTÖPANEELI

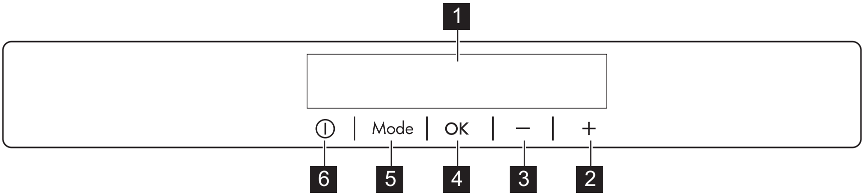

1 Näyttö
2 Lämpötilan lisäyspainike
3 Lämpötilan alennuspainike
4 OK -painike
5 Mode -painike
6 ON/OFF -painike

Esimääritetyt painikkeiden äänet voidaan asettaa korkeaksi painamalla samanaikaisesti Mode -painiketta ja lämpötilan alennuspainiketta muutaman sekunnin ajan. Asetusta voidaan säätää.

Näyttö/merkkivalot

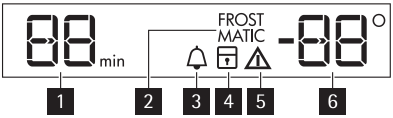

1 Ajastimen näyttö
2 FROSTMATIC -toiminto
3 Minute Minder -toiminto
4 Lapsilukko
5 Hälytyksen merkkivalo
6 Lämpötilan merkkivalo

Laitteen käynnistäminen

Kodinkone kytketään toimintaan seuraavalla tavalla:

1. Liitä pistoke pistorasiaan.
2. Paina ON/OFF -painiketta, jos näyttö ei ole päällä.
3. Hälytyksen äänimerkki saattaa kuulua muutaman sekunnin kuluttua.

   Katso hälytyksen kuittausohjeet kohdasta "Korkean lämpötilan hälytys".
4. Jos "dEMo" tulee näkyviin näyttöön, laite on esitystilassa. Lue ohjeet kohdasta "Käyttöhäiriöt".
5. Lämpötilanäytöt näyttävät asetetun oletuslämpötilan.

Jos haluat muuttaa lämpötila-asetusta, katso kohta "Lämpötilan säätäminen".

Jos ovi on auki muutaman minuutin, sisävalo sammuu automaattisesti. Sisävalo palautuu automaattisesti toimintaan, kun ovi suljetaan ja avataan.

Laitteen kytkeminen pois toiminnasta

Kodinkone kytketään pois toiminnasta seuraavalla tavalla:

1. Paina ON/OFF-painiketta muutaman sekunnin ajan.
2. Näyttö sammuu.
3. Katkaise laitteen virta irrottamalla laitteen pistoke pistorasiasta.

Lämpötilan säätäminen

Lämpötilapainikkeilla voidaan säätää pakastimen lämpötila-asetuksia.
Aseta oletuslämpötila:

- pakastin -18 °C.

Lämpötilanäyttö näyttää asetetun lämpötilan.
Asetettu lämpötila saavutetaan 24 tunnin kuluessa.

Asetettu lämpötila säilyy laitteen muistissa sähkökatkoksen jälkeen.

FROSTMATIC -toiminto

Käynnistä toiminto seuraavasti:

1. Paina Mode-painiketta, kunnes vastaava kuvake tulee näkyviin.

   Merkkivalo FROSTMATIC alkaa vilkkua.
2. Vahvista OK-painikkeella.

   FROSTMATIC-merkkivalo syttyy.

Toiminto kytkeytyy automaattisesti pois toiminnasta 52 tunnin kuluttua.
Toiminnon poistaminen käytöstä ennen sen automaattista päättymistä:

1. Paina Mode-painiketta, kunnes FROSTMATIC-merkkivalo alkaa vilkkua.
2. Vahvista OK-painikkeella.
3. FROSTMATIC-toiminnon merkkivalo sammuu.

Toiminto voidaan sammuttaa muuttamalla pakastimen lämpötila-asetusta.

Minute Minder -toiminto

Minute Minder -toiminnolla asetetaan hälytyksen aktivoitumisaika, se on hyödyllinen esimerkiksi silloin, kun ruoka-aineksia on jäähdytettävä jonkin aikaa tai kun muistutus on tarpeen, ettei pulloja unohdeta pakastimeen pikajäähdytyksen aikana.
Käynnistä toiminto seuraavasti:

1. Paina Mode-painiketta, kunnes vastaava kuvake tulee näkyviin.

   Merkkivalo Minute Minder alkaa vilkkua.

   Ajastin näyttää asetetun arvon (30 minuuttia) muutaman sekunnin ajan.
2. Aseta ajastimen arvoksi 1–90 minuuttia painamalla jääkaapin lämpötilan vähennys- tai lisäyspainiketta.
3. Vahvista OK-painikkeella.

Minute Minder -merkkivalo syttyy.

Ajastin alkaa vilkkua. (min).

Kun ajastimen aika on kulunut umpeen, Minute Minder -merkkivalo vilkkuu ja laitteesta kuuluu äänimerkkejä:

1. Poista juomat pakastimesta.
2. Paina OK -painiketta äänimerkin pois päältä kytkemiseksi ja toiminnon lopettamiseksi.

Voit poistaa toiminnon käytöstä milloin tahansa ajastuksen aikana:

1. Paina Mode-painiketta, kunnes Minute Minder -merkkivalo alkaa vilkkua.
2. Vahvista OK-painikkeella.
3. Minute Minder -toiminnon merkkivalo sammuu.

Aika-asetusta voidaan muuttaa ajastuksen aikana ja sen päättyessä painamalla lämpötilan alennuspainiketta ja lämpötilan lisäyspainiketta.

Lapsilukko

Jos haluat estää painikkeiden tahattoman käytön, lukitse painikkeet valitsemalla lapsilukko-toiminto.

Ota toiminto käyttöön seuraavasti:

1. Paina Mode-painiketta, kunnes vastaava kuvake tulee näkyviin.
2. Lapsilukon merkkivalo alkaa vilkkua.
3. Paina OK-painiketta valinnan vahvistamiseksi.

   Lapsilukon merkkivalo syttyy.

Poista toiminto käytöstä seuraavasti:

1. Paina Mode-painiketta, kunnes lapsilukon merkkivalo alkaa vilkkua.
2. Paina OK-painiketta valinnan vahvistamiseksi.
3. Lapsilukon merkkivalo sammuu.

Korkean lämpötilan hälytys

Kun pakastimen sisälämpötila kohoaa (esimerkiksi sähkökatkon jälkeen tai kun ovi on auki):

- hälytyksen merkkivalo ja pakastimen lämpötilanäytöt vilkkuvat
- kuuluu äänimerkki.

Kuittaa hälytys seuraavasti:

1. Paina mitä tahansa painiketta.
2. Äänimerkki sammuu.
3. Pakastimen lämpötilanäyttö näyttää korkeimman saavutetun lämpötilan muutaman sekunnin ajan. Tämän jälkeen näytössä näkyy uudelleen asetuslämpötila.
4. Hälytyksen merkkivalo vilkkuu, kunnes normaalit olosuhteet palautuvat.

Ovihälytys

Jos ovi on auki muutaman minuutin ajan, laitteesta kuuluu äänimerkki. Oven aukiolo ilmaistaan seuraavasti:

- vilkkuva hälytysmerkki
- äänimerkki.

Kun olosuhteet ovat palautuneet normaaleiksi (ovi suljettu), äänimerkki sammuu.

Hälytyksen aikana merkkiääni voidaan sammuttaa painamalla mitä tahansa painiketta.

ENSIMMÄINEN KÄYTTÖKERTA

Sisätilan puhdistaminen

Ennen kuin otat laitteen käyttöön, pese sisäosat ja kaikki kaapin sisään sijoitettavat varusteet haalealla vedellä ja käsitiskiaineella poistaaksesi näin uudelle laitteelle tyypillisen hajun. Kuivaa pinnat ja varusteet lopuksi huolellisesti.

⚠ Älä käytä puhdistusaineita tai hankaavia jauheita, sillä ne vahingoittavat pintoja.

Tarkista, että vesi valuu kaukaloon laitteen takana olevasta poistoputkesta.

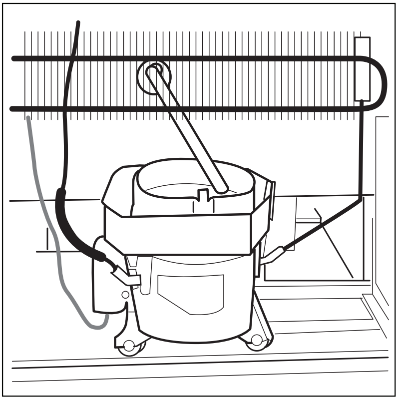

PÄIVITTÄINEN KÄYTTÖ

Ruokien pakastaminen

Pakastinosasto soveltuu tuoreiden elintarvikkeiden pakastamiseen sekä valmispakasteiden pitkäaikaiseen säilyttämiseen.
Kun pakastat pieniä määriä tuoreita elintarvikkeita, asetusta ei tarvitse muuttaa.
Kun haluat pakastaa tuoreita elintarvikkeita, aktivoi FROSTMATIC-toiminto vähintään 24 tuntia ennen pakastettavien elintarvikkeiden asettamista pakastinosastoon.
Aseta pakastettavat elintarvikkeet mihin tahansa pakastinlaatikkoon alinta laatikkoa lukuun ottamatta.
24 tunnin aikana pakastettavien elintarvikkeiden enimmäismäärä on merkitty **arvokilpeen**, joka sijaitsee laitteen sisäpuolella.
Ruokien pakastuminen kestää 24 tuntia. Tänä aikana pakastimeen ei saa lisätä uusia pakastettavia ruokia.

Pakasteiden säilyttäminen

Kun käytät pakastinta ensimmäistä kertaa tai pitkän käyttämättömän jakson jälkeen, anna laitteen toimia vähintään 2 tunnin ajan ennen kuin laitat siihen elintarvikkeita.

Pakastuskorien ansiosta löydät haluamasi pakkauksen helposti ja nopeasti. Jos pakastat suuren määrän elintarvikkeita, poista kaikki laatikot alakoria lukuunottamatta. Alakorin on oltava paikallaan, jotta ilmankierto toimii asianmukaisesti. Kaikille hyllyille, ylimmäistä lukuun ottamatta, on mahdollista sijoittaa elintarvikkeita, jotka tulevat 15 mm hyllyn etureunan yli.

⚠ Jos pakastin sulaa vahingossa esimerkiksi sähkökatkon vuoksi, kun sähkö on ollut poikki pitempään kuin teknisissä ominaisuuksissa (kohdassa Käyttöönottoaika) mainitun ajan, sulaneet elintarvikkeet on käytettävä nopeasti tai valmistettava ruoaksi, jonka jälkeen ne voidaan pakastaa uudelleen (kun ne ovat jäähtyneet).

Sulatus

Pakasteet voidaan sulattaa ennen käyttöä jääkaapissa tai huoneen lämpötilassa riippuen siitä, kuinka nopeasti niitä tarvitaan.
Pienempiä paloja voidaan kypsentää myös jäisinä suoraan pakastimesta otettuna: Kypsennys kestää tässä tapauksessa pitempään.

Pakastuslaatikoiden ja lasihyllyjen poistaminen pakastimesta

Joissakin pakastuslaatikoissa on pysäytin, joka estää laatikoiden irtoamisen ja putoamisen vahingossa. Kun haluat poistaa laatikon kokonaan pakastimesta, vedä laatikkoa itseäsi päin pysäyttimeen saakka ja ota laatikko sen jälkeen pois kallistamalla sen etuosaa ylöspäin.
Laatikko asetetaan takaisin paikalleen nostamalla kevyesti sen etuosasta siten, että laatikko menee pakastimen sisään.
Kun laatikko on mennyt pysäyttimien ohi, työnnä se paikalleen.

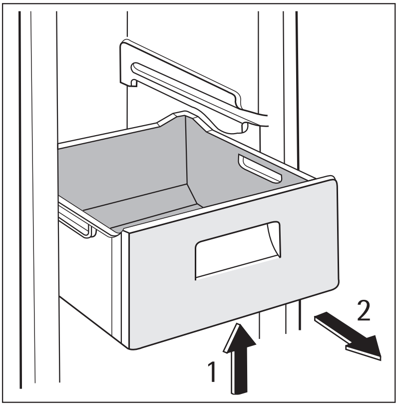

Laitteessa on hyllyjen pysäyttimet hyllyjen pitämiseksi paikoillaan.
Hyllyjä on nostettava ylöspäin (1) molemmilta puolilta ja vedettävä sen jälkeen ulospäin (2).

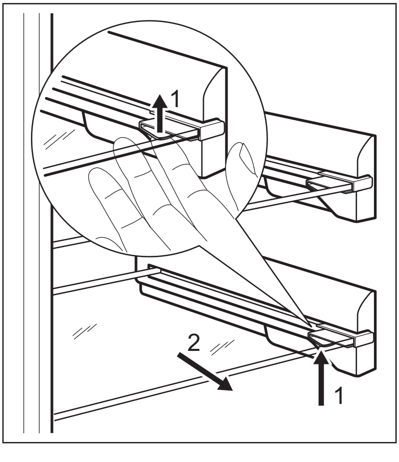

HYÖDYLLISIÄ NEUVOJA JA VINKKEJÄ

Pakastusohjeita

Seuraavassa on muutamia tärkeitä ohjeita tehokkaan pakastamisen varmistamiseksi:

- 24 tunnin aikana pakastettavien elintarvikkeiden maksimimäärä on mainittu laitteen arvokilvessä.
- Ruokien pakastuminen kestää 24 tuntia. Tänä aikana pakastimeen ei saa lisätä uusia pakastettavia ruokia.
- Pakasta vain korkealaatuisia, tuoreita ja puhdistettuja elintarvikkeita.
- Jaa ruoka pieniin annoksiin, jotta se pakastuu nopeasti ja täydellisesti. Tällöin voit myöhemmin sulattaa vain tarvitsemasi määrän.
- Kääri elintarvikkeet alumiinifolioon tai pakkaa muovipusseihin mahdollisimman ilmatiiviisti.
- Älä anna tuoreiden pakastamattomien ruokien koskea jo pakastuneita tuotteita, jotta niiden lämpötila ei nouse.
- Vähärasvaiset ruoat säilyvät paremmin kuin rasvaiset. Suola lyhentää elintarvikkeiden säilytysaikaa.
- Jos jääpaloja nautitaan suoraan pakastimesta otettuina, ne voivat aiheuttaa kylmävammoja.
- Merkitse pakastuspäivämäärä kaikkiin pakkauksiin, jotta voit helposti seurata säilytysaikoja.

Pakasteiden säilytysohjeita

Noudata seuraavia ohjeita varmistaaksesi laitteen parhaan suorituskyvyn:

- Tarkista, että kaupasta ostamasi pakasteet on säilytetty oikein.
- Laita pakasteet pakastimeen mahdollisimman nopeasti ostoksilla käynnin jälkeen.
- Älä avaa ovea usein äläkä pidä ovea auki pitempään kuin on tarpeen.
- Sulatettu pakaste pilaantuu nopeasti eikä sitä saa pakastaa uudelleen.
- Älä käytä tuotetta pakkaukseen merkityn viimeisen käyttöpäivän jälkeen.

HOITO JA PUHDISTUS

HUOMIO
Kytke laite irti verkkovirrasta ennen puhdistus- ja huoltotöiden aloittamista.

Laitteen jäähdytysyksikkö sisältää hiilivetyä; Jäähdytysyksikön huollon ja täytön saa suorittaa ainoastaan valtuutettu huoltoliike.

Säännöllinen puhdistus

Laite on puhdistettava säännöllisesti.

- Puhdista sisäosa ja varusteet lämpimällä vedellä ja käsitiskiaineella.
- Tarkista oven tiivisteet säännöllisesti ja pyyhi puhtaaksi.

- Huuhtele ja kuivaa huolellisesti.

Älä vedä, siirrä tai vahingoita kaapin sisällä olevia putkia ja/tai kaapeleita.
Älä käytä puhdistusaineita, hankausjauhetta, voimakastuoksuisia puhdistustuotteita tai kiillotusvahaa sisätilojen puhdistamisessa, sillä tällaiset tuotteet vahingoittavat pintoja ja jättävät voimakkaan tuoksun.

Puhdista laitteen takapuolella sijaitsevat lauhdutin (musta ritilä) ja kompressori harjalla. Tämä toimenpide parantaa laitteen suorituskykyä ja säästää energiaa

Varo vahingoittamasta jäähdytysjärjestelmää.

Kun siirrät laitetta, nosta sitä etureunasta, jottet naarmuta lattiaa.

Monet keittiön pintojen puhdistusaineet sisältävät kemikaaleja, jotka voivat vahingoittaa laitteen muoviosia. Puhdista siis ulkopinnat pehmeällä lämpimään veteen ja neutraaliin pesunesteeseen kostutetulla liinalla.

Älä käytä puhdistusaineita tai hankausjauhetta, sillä ne vahingoittavat maalia tai ruostumattoman teräksen pinnoitusta.

Kun laite on puhdistettu, kytke se takaisin verkkovirtaan.

Ilmanvaihtosäleikön puhdistaminen

Ilmanvaihtosäleikkö voidaan irrottaa puhdistusta varten.
Avaa laitteen ovi ja toimi seuraavasti:

1. Irrota säleikön yläosa vetämällä sitä ulos- ja alaspäin.
2. Irrota säleikkö vetämällä sitä suoraan ulospäin.
3. Imuroi pölyt laitteen alta.

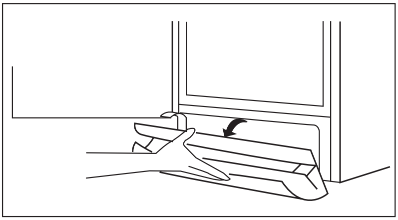

Pakastimen sulattaminen

Tämän mallin pakastinosasto on huurtumatonta tyyppiä. Se tarkoittaa, että laitteen toimiessa huurretta ei keräänny laitteen sisäpinnoille tai ruokatarvikkeiden päälle.
Huurretta ei synny, koska automaattisesti valvottu puhallin kierrättää koko ajan kylmää ilmaa pakastinosaston sisällä.

Jos laitetta ei käytetä pitkään aikaan

Jos laitetta ei ole tarkoitus käyttää pitkään aikaan, suorita seuraavat toimenpiteet:

1. Kytke laite irti verkkovirrasta.
2. Poista kaikki elintarvikkeet laitteesta.
3. Puhdista laite ja kaikki lisävarusteet.
4. Jätä ovi/ovet raolleen, jotta laitteen sisälle ei muodostu epämiellyttävää hajua.

Jos jätät laitteen päälle, pyydä jotakin toista henkilöä tarkistamaan kaappiin jätetyt elintarvikkeet aika ajoin, jotta ne eivät pilaannu esimerkiksi sähkökatkon sattuessa.

KÄYTTÖHÄIRIÖT

Käytön aikana voi esiintyä toimintahäiriöitä, jotka eivät vaadi huoltohenkilöstön kutsumista. Seuraavassa taulukossa annetaan ohjeet, joita noudattamalla voidaan välttää huoltokustannuksia.

Laitteen toimintaan kuuluu tiettyjä ääniä (kompressorin ja ilman kierrätyksen ääni). Tämä ei merkitse vikaa, vaan se kuuluu normaaliin toimintaan.

Laite toimii jaksoittain, joten kompressorin pysähtyminen ei tarkoita virran katkeamista. Sen vuoksi laitteen sähköosiin ei saa koskea ennen virran katkaisemista.

Ongelma	Mahdollinen syy	Korjaustoimenpide
Laitteen käyntiääni on kova.	Laitetta ei ole tuettu kunnolla paikalleen.	Tarkista, että laite on tukevasti paikallaan (kaikki jalat koskevat lattiaan). Katso kohta "Tasapainottaminen".
Äänimerkki kuuluu. Hälytysmerkkivalo vilkkuu.	Pakastimen lämpötila on liian korkea.	Katso kohta "Korkean lämpötilan hälytys".
	Ovi ei ole kunnolla kiinni.	Lue ohjeet kohdasta "Ovihälytys".
Ylä- tai alaneliö näkyy lämpötilanäytössä.	On tapahtunut lämpötilan mittausvirhe.	Ota yhteys valtuutettuun huoltoliikkeeseen (jäähdytysjärjestelmä pitää elintarvikkeet kylminä, mutta lämpötilaa ei voi säätää).
Näytössä näkyy "DEMO".	Laite on esittelytilassa.	Paina OK-painiketta noin 10 sekunnin ajan, kunnes kuulet pitkän äänimerkin ja näyttö sammuu lyhyeksi ajaksi: laite käynnistyy ja toimii normaalisti.
Kompressori toimii jatkuvasti.	Lämpötilan säädin ei ehkä ole oikeassa asennossa.	Säädä lämpötila korkeammaksi.
	Ovi ei ole kunnolla kiinni.	Lue ohjeet kohdasta "Oven sulkeminen".
	Ovea on avattu liian usein.	Älä pidä ovea auki pitempään kuin on tarpeen.
	Ruoat ovat liian lämpimiä.	Anna lämpötilan laskea huoneen lämpötilaan ennen kuin laitat ruoat laitteeseen.
	Huoneen lämpötila on liian korkea.	Laske huoneen lämpötilaa.
Laitteessa on liikaa huurretta ja jäätä.	Ovi ei ole kunnolla kiinni.	Lue ohjeet kohdasta "Oven sulkeminen".

Ongelma	Mahdollinen syy	Korjaustoimenpide
	Oven tiiviste on vioittunut tai likainen.	Lue ohjeet kohdasta "Oven sulkeminen".
Laitteen lämpötila on liian alhainen.	Lämpötilan säädin ei ehkä ole oikeassa asennossa.	Säädä lämpötila korkeammaksi.
Laitteen lämpötila on liian korkea.	Lämpötilan säädin ei ehkä ole oikeassa asennossa.	Säädä lämpötila alhaisemmaksi.
	Ovi ei ole kunnolla kiinni.	Lue ohjeet kohdasta "Oven sulkeminen".
	Ruoat ovat liian lämpimiä.	Anna lämpötilan laskea huoneen lämpötilaan ennen kuin laitat ruoat laitteeseen.
Pakastimen lämpötila on liian korkea.	Tuotteet ovat liian lähellä toisiaan.	Järjestä tuotteet siten, että kylmä ilma pääsee kiertämään niiden välissä.
	Pakastimeen on laitettu suuria määriä elintarvikkeita samanaikaisesti.	Sijoita pakastimeen pienempiä ruokamääriä yhdellä kertaa.
Laite ei toimi lainkaan.	Virta on katkaistu laitteesta.	Kytke laitteeseen virta.
	Pistoke ei ole kunnolla kiinni pistorasiassa.	Kiinnitä pistoke oikein pistorasiaan.
	Laitteeseen ei tule virtaa. Pistorasiaan ei tule jännitettä.	Kokeile kytkemällä pistorasiaan jokin toinen sähkölaite. Tarkista sulake. Ota yhteys sähköasentajaan.
Valo ei syty.	Lamppu on palanut.	Lue ohjeet kohdasta "Lampun vaihtaminen".
	Ovi on ollut auki liian pitkään.	Sulje ovi.
Ovi osuu ilmanvaihtosäleikköön.	Laite ei ole oikein tasapainotettu.	Katso kohta "Tasapainottaminen".
Ovi ei ole kohdallaan.	Laite ei ole oikein tasapainotettu.	Katso kohta "Tasapainottaminen".

Jos nämä ohjeet eivät ratkaise ongelmaa, ota yhteys lähimpään valtuutettuun huoltoliikkeeseen.

Lampun vaihtaminen

Laitteessa on pitkäikäinen LED-valo.
Vain huoltoliike saa vaihtaa lampun. Ota yhteyttä huoltoliikkeeseen.

Oven sulkeminen

1. Puhdista oven tiivisteet.
2. Säädä ovea tarvittaessa. Lue ohjeet kohdasta Asennus.

3. Vaihda tarvittaessa vaurioituneet oven tiivisteet. Ota yhteys valtuutettuun huoltoliikkeeseen.

TEKNISET TIEDOT

		A72900GNW0	A72900GNX0
Mitat			
	Korkeus	1800 mm	1800 mm
	Leveys	595 mm	595 mm
	Syvyys	623 mm	623 mm
Käyttöönottoaika		12 H	12 H
Jännite		230 V	230 V
Taajuus		50 Hz	50 Hz

Tekniset tiedot on merkitty laitteen sisälle, vasemmalle puolelle kiinnitettyyn arvokilpeen ja energiatarraan.

ASENNUS

VAROITUS!
Lue huolellisesti turvallisuusohjeet oman turvallisuutesi ja laitteen asianmukaisen toiminnan varmistamiseksi, ennen kuin aloitat laitteen asennuksen.

Sijoittaminen

Asenna laite paikkaan, jossa ympäristön lämpötila vastaa laitteen arvokilvessä mainittua ilmastoluokkaa:

Ilmastoluokka	Ympäristön lämpötila
SN	+10 °C - 32 °C
N	+16 °C - 32 °C
ST	+16 °C - 38 °C
T	+16 °C - 43 °C

Sijainti

Jos laite sijoitetaan keittiökaapin alapuolelle, laitteen yläreunan ja keittiökaapin välillä tulee olla vähintään 40 mm parhaan suorituskyvyn varmistamiseksi. Mahdollisuuksien mukaan tulee kuitenkin välttää sijoittamasta laitetta kalustekaapin alapuolelle.

Tila ilmanvaihtoa varten voi olla

- heti laitteen yläpuolella
- yläkalusteen takana ja yläpuolella.

  Tällöin kalusteen takana on oltava vähintään 50 mm tilaa.

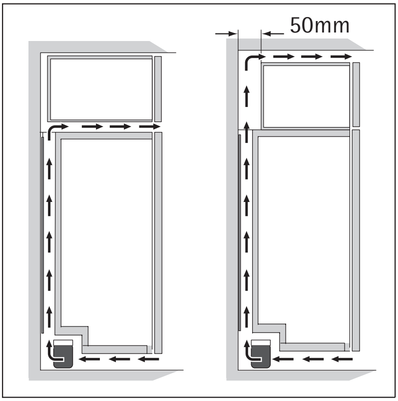

Sähköliitäntä

Ennen kuin kytket laitteen verkkovirtaan, tarkista, että arvokilvessä mainittu jännite ja taajuus vastaavat verkkovirran arvoja.
Laite on kytkettävä maadoitettuun pistorasiaan. Virtajohdon pistoke on varustettu maadoituskoskettimella. Jos pistorasia, johon laite kytketään, ei ole maadoitettu, ota yhteys sähköasentajaan ja pyydä asentajaa kytkemään laite erilliseen maadoitusliittimeen voimassa olevien määräysten mukaisesti.
Valmistaja ei vastaa millään tavalla vahingoista, mikäli edellä olevia turvallisuusohjeita ei ole noudatettu.
Tämä laite vastaa Euroopan yhteisön. direktiivejä.

Kuljetustukien irrottaminen

Laitteessa on kuljetustuki, joka pitää oven paikallaan kuljetuksen aikana.
Tuki irrotetaan seuraavalla tavalla:

1. Avaa ovi.
2. Poista kuljetustuki oven reunoilta.
3. Poista kuljetustuki alasaranasta (mallikohtainen).

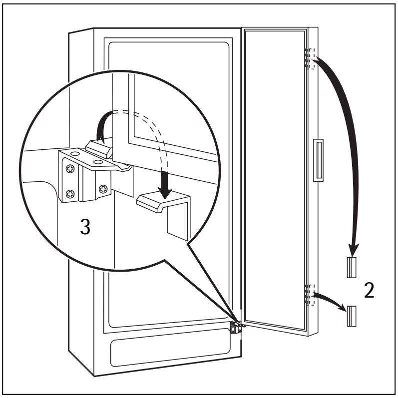

⚠ Joissakin malleissa laitteen alla on vaimennustyyny. Älä poista sitä.

Takaosan välikappaleet

Kiinnitä varustepussista löytyvät välikappaleet kuvan mukaisesti.

Kiinnitä välikappaleet paneelin takapuolelle.

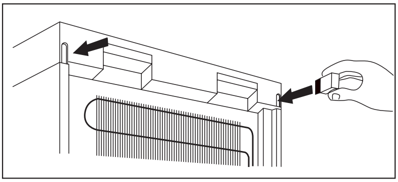

Oven kahvojen asentaminen

(Esimerkki saranoiden oikeaa toimimista varten)
Kahvat toimitetaan erillisessä pakkauksessa tuotteen mukana.

1. Kiinnitä kahvan yläkiinnitin kahvaan.
2. Kiinnitä kahvan alakiinnitin oven vasempaan alareunaan.
3. Kiinnitä kahvan yläkiinnitin oven vasempaan yläreunaan.
4. Kiinnitä kahva kahvan alakiinnittimeen.

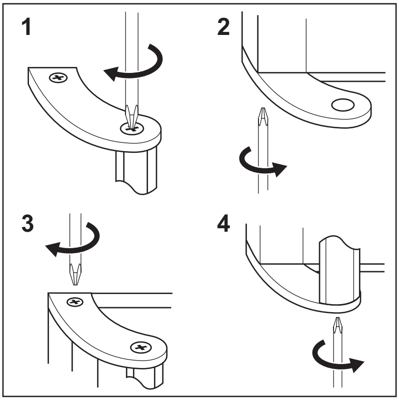

⚠ Älä käytä liian suurta voimaa ja kiristä ruuveja liian kireälle (maks. 2 Nm), sillä oven kahvat voivat vaurioitua.

Tasapainottaminen

Kun sijoitat laitteen paikalleen, tarkista, että se on vaakatasossa. Säädä jalkoja tarvittaessa mukana toimitetulla ruuviavaimella.
Oven oikea kohdistus edellyttää, että laite on tasapainotettu kunnolla.

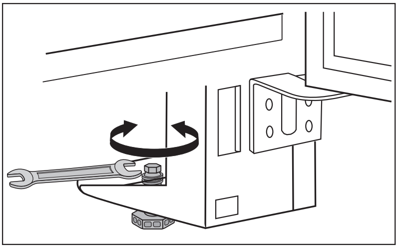

Oven kätisyyden vaihtaminen

Oven avautumissuunta vaihdetaan seuraavalla tavalla:

1. Irrota pistoke pistorasiasta.
2. Poista ilmanvaihtosäleikkö. Poista irrotettava yläosa ja asenna se säleikön vastakkaiselle puolelle.

   Poista polkimen reiän suojus ja asenna lisävarustepussissa oleva suojus vastakkaiselle puolelle.
3. Kallista laite takaosansa varaan puisen tuen päälle.

4. Irrota kahva:

   Irrota kahva oven yläosasta (A1) ja alaosasta (A2).

   Irrota molemmat kiinnittimet kahvasta ja kiinnitä kahvapakkauksessa olevat kahvan kiinnittimet paikoilleen.

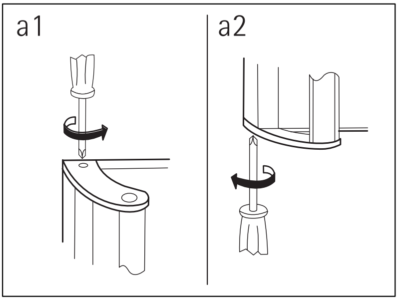

5. Irrota sarana (B1) ja poista suojalevy (B2) ja tukikappale (B3).

   Poista suoja (B4) vastakkaiselta puolelta ja asenna tukikappale (B3), suojalevy (B2) ja sarana (B1). Kiinnitä suojus (B4) vastakkaiselle puolelle.

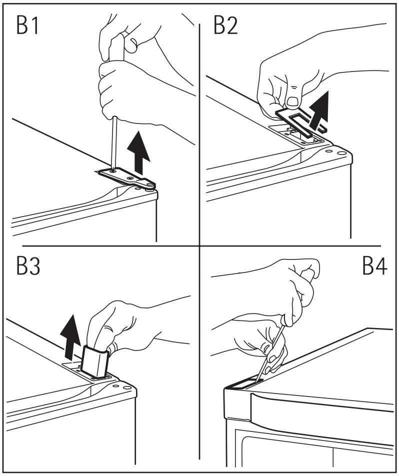

6. Ruuvaa irti alasarana (C1). Siirrä tappi toiselle puolelle (C2). Irrota poljin ja siirrä se toiselle puolelle (C3).

   Ruuvaa alasarana kiinni vastakkaiselle puolelle.
7. Kiristä tappi toimitetulla ruuviavaimella
8. Asenna kahva vastakkaiselle puolelle.
9. Nosta laite ylös ja sijoita ilmanvaihtosäleikkö paikalleen.
10. Aseta kaappi oikeaan asentoon.

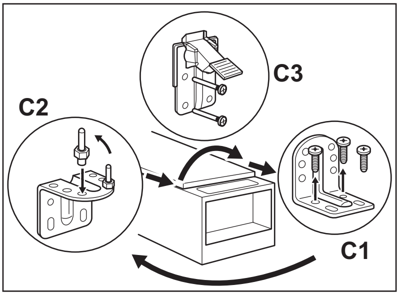

VAROITUS!
Sijoita kodinkone paikalleen ja tasapainota se. Odota vähintään neljä tuntia ennen kuin kytket virtajohdon pistorasiaan.

Tarkista lopuksi seuraavat seikat:

- Kaikki ruuvit on kiristetty.
- Magneettitiiviste on tarttunut tiukasti kaappiin.
- Ovi avautuu ja sulkeutuu kunnolla.

Jos sijoituspaikan lämpötila on alhainen (esim. talvella), tiiviste ei mahdollisesti tartu hyvin. Odota tässä tapauksessa, että tiiviste kiinnittyy itsestään.

ÄÄNET

Tietynlaiset äänet kuuluvat laitteen normaaliin toimintaan (kompressori, jäähdytysaineen kierto).

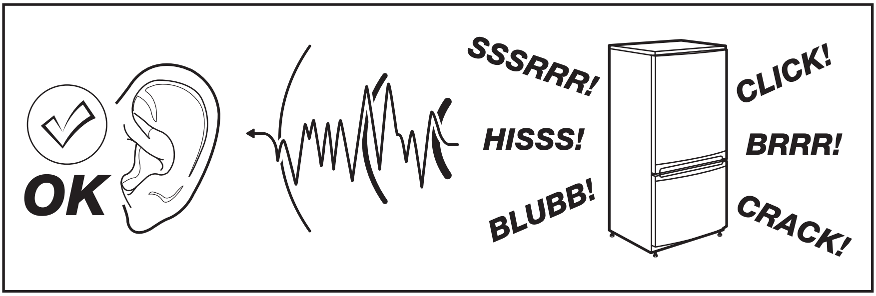

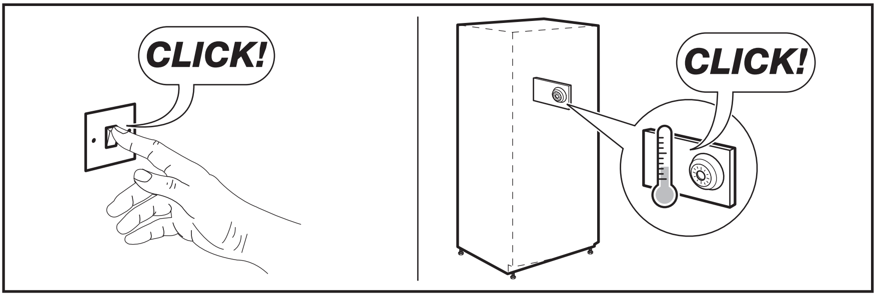

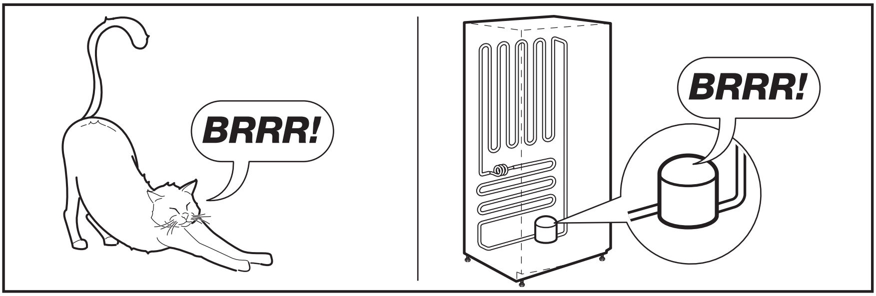

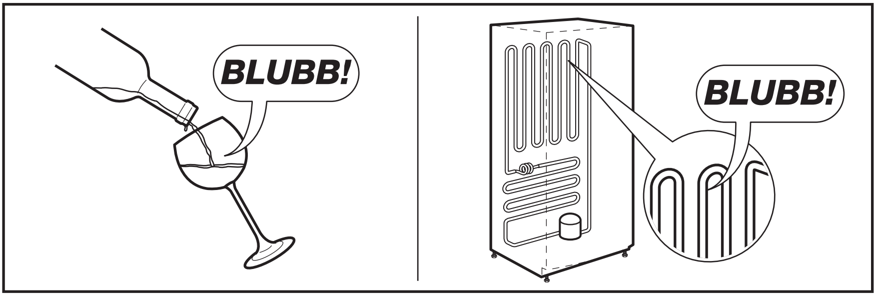
BLUBB!
BLUBB!

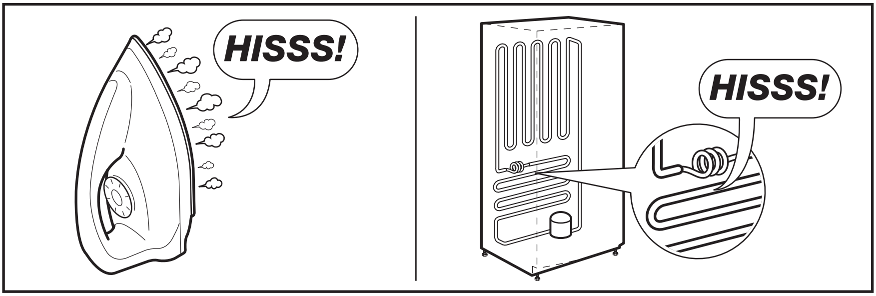
HISSS!
HISSS!

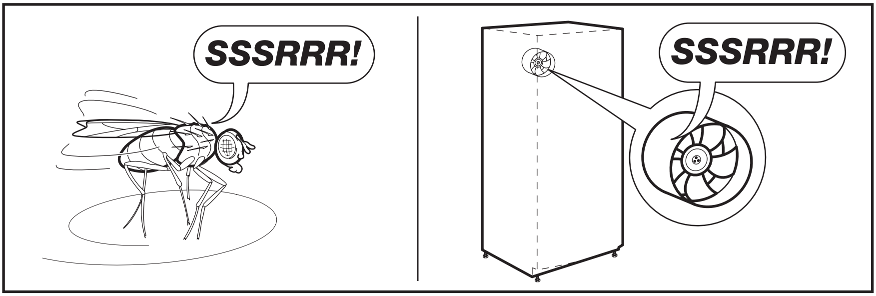
SSSRRR!
SSSRRR!

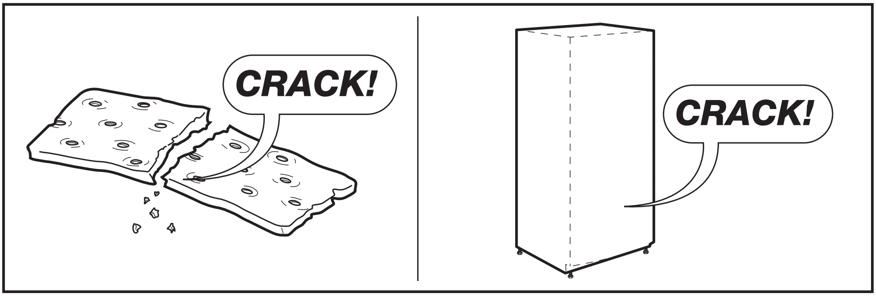
CRACK!
CRACK!

YMPÄRISTÖNSUOJELU

Tuotteeseen tai sen pakkaukseen merkitty symboli , osoittaa, että tätä tuotetta ei saa laittaa sekajätteen joukkoon, vaan se on toimitettava erilliseen sähkö- ja elektroniikkajätteiden keräyspisteeseen.
Asianmukaisella jätehuollolla estetään mahdolliset ympäristö- ja terveyshaitat. Laitetta ei saa purkaa ennen jätehuoltoon luovuttamista eikä laitteen sisälle saa laittaa muita jätteitä.
Tarkempia tietoja tämän tuotteen kierrättämisestä saat kuntasi jäteasioita hoitavalta viranomaiselta, liikkeestä josta tuote on ostettu tai internet sivuiltamme www.electrolux.fi.

FOR PERFEKTE RESULTATER

Takk for at du har valgt et AEG-produkt. Med dette produktet vil du oppleve perfekt kombinasjon mellom funksjonell design og optimal teknologi. Du kan være sikker på at du vil oppnå perfekte resultater, og at du har full kontroll med det du gjør. Vi vil be deg å lese denne bruksanvisningen nøye, for å få mest mulig nytte av produktet.

TILBEHØR OG FORBRUKSVARER

I AEG-nettbutikken, finner du alt du trenger for at AEG-produktene skal holde seg plettfrie og fungere perfekt. Sammen med et bredt spekter av tilbehør designet og utviklet etter høye kvalitetsstandarder, fra spesialkasseroller til bestikk-kurver, fra flaskeholdere til poser for ømfintlige tekstiler...

Besøk vår internettbutikk
www.aeg.com/shop

INNHOLD

45 Sikkerhetsinformasjon
48 Betjeningspanel
51 Første gangs bruk
51 Daglig bruk
53 Nyttige tips og råd
53 Stell og rengjøring
55 Hva må gjøres, hvis...
57 Tekniske data
57 Montering
61 Støy
63 Miljøhensyn

Følgende symboler brukes i denne bruksanvisningen:

⚠

Viktig informasjon angående din personlige sikkerhet og informasjoner om hvordan du kan unngå skader på apparatet.

ℹ

Generelle informasjoner og tips

Miljøinformasjon

Med forbehold om endringer

SIKKERHETSINFORMASJON

For din egen sikkerhets skyld og for å sikre korrekt bruk, bør du lese denne bruksanvisningen og dens henvisninger og advarsler før du installerer og bruker apparatet for første gang. For å unngå unødvendige feil og ulykker er det viktig at du sørger for at alle som skal bruke dette apparatet er fortrolige med hvordan det brukes og kjenner til sikkerhetsfunksjonene. Ta vare på denne bruksanvisningen og pass på at den følger med apparatet hvis du selger eller flytter det, slik at alle brukerne får informasjon om bruk og sikkerhet så lenge apparatet benyttes.
Av grunner som angår personsikkerhet eller materiell skade er det viktig at alle instruksjonene i bruksanvisningen blir fulgt. Produsenten overtar intet ansvar for skader som er forårsaket av at instruksjonene ikke er blitt fulgt.

Sikkerhet for barn og personer med reduserte evner

- Dette apparatet er ikke beregnet på å bli brukt av personer (også barn) med redusert fysisk eller psykisk helse eller som mangler erfaring eller kunnskaper om bruken, dersom de ikke er gitt innføring eller instruksjon om bruken av apparatet av en person som er ansvarlig for deres sikkerhet.

  Hold øye med barn, slik at de ikke leker med apparatet.
- Hold all emballasje borte fra barn. Det foreligger kvelningsfare.
- Når apparatet skal vrakes: Trekk støpselet ut av stikkontakten, kutt av nettkabelen (så nær inntil apparatet som mulig) og fjern døren for å forhindre at lekende barn kan få elektrisk støt eller kan lukke seg selv inne i apparatet.
- Dersom dette apparatet, som er utstyrt med magnetiske dørpakninger, skal erstatte et gammelt apparat med fjærlås (smekklås) på døren eller lokket, er det viktig at du ødelegger smekklåsen før du kasserer det gamle apparatet. Dette forhindrer at det gamle apparatet utgjør en dødsfelle for et barn.

Generelt om sikkerhet

ADVARSEL

Pass på at ventilasjonsåpningene ikke tildekkes.

- Skapet er beregnet på oppbevaring av matvarer og/eller drikkevarer i en vanlig husholdning, slik som beskrevet i denne bruksanvisningen
- Ikke bruk mekanisk verktøy eller ekstra hjelpemidler for å fremskynde avrimingen.
- Ikke bruk andre elektriske apparater (for eksempel iskremmaskiner) inne i et kjøleskap, med mindre de er godkjent for dette av produsenten.
- Ikke skad kjølekretsen.
- Kjølekretsen i skapet er fylt med kjølemiddelet isobutan (R600a), som er en naturlig og meget miljøvennlig gass, men som likevel er brennbar.

  Pass på at ingen deler av kjølekretsen blir skadet under transport og installasjon av skapet.

  Dersom kjølekretsen skulle bli skadet:

– unngå åpen flamme eller kilder som avgir gnist
– luft godt ut i rommet der skapet står.

- Det er farlig å endre spesifikasjonene eller foreta noen form for endringer på produktet. Hvis strømkabelen blir skadet, kan dette forårsake kortslutning, brann og/eller elektrisk støt.

ADVARSEL
Alle elektriske komponenter (strømledning, støpsel, kompressor) må skiftes av et autorisert serviceverksted eller en elektriker for å unngå fare.

1. Strømkabelen må ikke forlenges med skjøteledning.
2. Pass på at støpselet ikke ligger i klem eller kommer i skade på baksiden av produktet. Et støpsel som ligger i klem eller som kommer i skade kan bli overopphetet og forårsake brann.
3. Pass på at produktets hovedstøpsel er tilgjengelig.
4. Ikke trekk i strømkabelen.
5. Dersom stikkontakten sitter løst, må du ikke sette støpselet inn i den. Det er fare for strømstøt eller brann.
6. Du må ikke bruke produktet uten at lampedekselet (avhengig av modell) til den innvendige belysningen er montert.

- Dette produktet er tungt. Vær forsiktig når du flytter det.
- Ikke ta ut varer fra fryseseksjonen eller berør dem med våte/fuktige hender, da dette kan forårsake hudskader eller frostskader.
- Ikke utsett produktet for direkte sollys over lengre tid.
- Lyspærene (avhengig av modell) som brukes i dette produktet, er spesialpærer kun beregnet på husholdningsapparater. De egner seg ikke til rombelysning.

Daglig bruk

- Ikke sett varme gryter på plastdelene i apparatet.
- Ikke oppbevar brannfarlig gass eller væske i apparatet. De kan eksplodere.
- Ikke plasser matvarer direkte mot ventilasjonsåpningen på bakveggen. (Hvis produktet er FrostFree)
- Frosne matvarer må ikke fryses inn igjen når de har vært int.
- Oppbevar frosne ferdigretter i samsvar med instruksjonene fra ferdigrett-produsenten.
- Anbefalingene til oppbevaring fra apparatets produsent må følges nøye. Les instruksjonene i de gjeldende avsnittene.
- Ikke plasser drikkevarer med kullsyre eller musserende vin i fryseseksjonen, for det dannes trykk på beholderen som kan føre til at den eksploderer, som igjen kan skade apparatet.
- Ispinner kan forårsake frostskader hvis de spises like etter at de er tatt ut av fryseren.

Rengjøring og stell

- Slå av apparatet og trekk støpselet ut av stikkontakten før vedlikeholds- eller rengjøringsarbeid.
- Ikke bruk metallredskaper til rengjøring av apparatet.

- Ikke bruk skarpe redskaper til å fjerne rim fra apparatet. Bruk en plastskrape.
- Bruk aldri hårføner eller andre varmeapparater for å påskynde avrimingen. For mye varme kan skade den indre plasten, og fukt kan trenge inn i det elektriske systemet og gjøre det strømførende.

Installasjon

Følg nøye instruksjonene i avsnittene for tilkopling til strømnettet.

- Pakk ut apparatet og kontroller at det ikke er skadet. Ikke kople til et skadet apparat. Meld øyeblikkelig fra i butikken der du kjøpte apparatet om eventuelle skader. I så fall må du ta vare på emballasjen.
- Vi anbefaler at du venter i minst fire timer før du tilkopler apparatet, slik at oljen kan samle seg i kompressoren.
- Det må være tilstrekkelig luftsirkulasjon rundt hele apparatet, ellers kan apparatet overopphetes. Følg instruksjonene som gjelder installasjonen for å oppnå tilstrekkelig ventilasjon.
- Så sant mulig bør produktets bakside stå inn mot en vegg, slik at det unngås at man kan berøre eller komme i kontakt med varme deler (kompressor, kondensator) og dermed pådra seg brannskader.
- Apparatet må ikke oppstilles i nærheten av en radiator eller komfyr.
- Forsikre deg om at stikkontakten er tilgjengelig etter at apparatet er installert.
- Må kun kobles til drikkevannsforsyning (hvis produktet har vanntilkopling).

Service

- Alt elektrisk arbeid som er nødvendig i forbindelse med vedlikehold av dette apparatet må utføres av en faglært elektriker eller annen kompetent person.
- Dette produktet må kun repareres av autorisert servicesenter, og det må kun brukes originale reservedeler.

Miljøvern

Dette apparatet inneholder ikke gasser som skader ozonlaget, hverken i kjølekretsen eller i isolasjonsmaterialet. Dette apparatet skal ikke avhendes sammen med alminnelig husholdningsavfall. Isolasjonsskummet inneholder brennbare gasser: apparatet skal avfallsbehandles i samsvar med gjeldende bestemmelser om avfallsbehandling. Disse får du hos kommunen der du bor. Unngå at kjøleenheten blir skadet, særlig på baksiden i nærheten av varmeveksleren. Materialene i dette apparatet som er merket med symbolet ♲ , kan gjenvinnes.

BETJENINGSPANEL

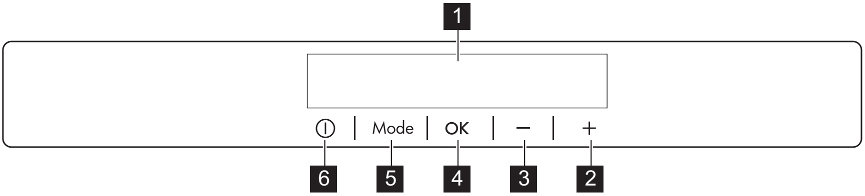

1 Display
2 Temperatur, plussknapp
3 Temperatur, minusknapp
4 OK -knapp
5 Mode-knapp
6 ON/OFF -knapp

Det er mulig å skru opp lyden på de forhåndsdefinerte knappelydene ved å holde Mode -knappen og Termostatknappen, minus inne samtidig i noen sekunder. Du kan endre tilbake.

Display/indikator

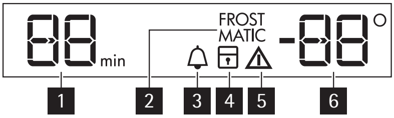

1 Tidsurindikator
2 FROSTMATIC -funksjon
3 Minute Minder -funksjon
4 Barnesikring
5 Alarmindikator
6 Temperaturindikator

Slå på

Gå frem som følger for å slå på produktet:

1. Sett støpselet inn i stikkontakten.
2. Trykk på ON/OFF -knappen hvis displayet er slokket.
3. Alarmen kan høres etter noen sekunder.

   For å nullstille alarmen, se "Alarm ved høy temperatur".
4. Hvis "dEMo" vises i displayet, er produktet i demomodus. Se avsnittet “Hva må gjøres, hvis ...”.
5. Temperaturindikatorene viser innstilt standardtemperatur.

For å stille inn på en annen temperatur, se "Regulere temperaturen".

⚠ Hvis døren blir stående åpen i noen minutter, slukkes lyset automatisk. Lyset tennes igjen av seg selv, ved å lukke og åpne døren.

Slå av

Slik slår du av produktet:

1. Hold ON/OFF-knappen inne i noen sekunder.
2. Displayet slokker.
3. Trekk støpselet ut av stikkontakten for å koble produktet fra strømmen.

Regulere temperaturen

Den innstilte temperaturen på fryseren kan justeres ved å trykke på termostatknappen.
Still inn standardtemperatur:

- -18 °C i fryseren

Temperaturdisplayet viser innstilt temperatur.
Den valgte temperaturen nås innen et døgn.

⚠ Etter strømbrudd gjenopprettes den innstilte temperaturen.

FROSTMATIC-funksjon

Slå på funksjonen:

1. Trykk på Mode-knappen til det tilhørende symbolet vises.

   FROSTMATIC-indikatoren blinker.
2. Trykk på OK-knappen for å bekrefte.

   FROSTMATIC-indikatoren vises.

Denne funksjonen stopper automatisk etter 52 timer.
Slik slår du av funksjonen før den deaktiveres automatisk:

1. Trykk på Mode-knappen til FROSTMATIC-indikatoren blinker.
2. Trykk på OK-knappen for å bekrefte.
3. FROSTMATIC-indikatoren slokker.

⚠ Funksjonen slås av ved å velge en annen innstilt temperatur på fryseskapet.

Minute Minder-funksjon

Minute Minder -funksjonen skal brukes til å stille inn en alarm på et ønsket tidspunkt. Denne funksjonen er nyttig for eksempel når en oppskrift krever at du avkjøler en blanding en viss tid eller hvis du trenger en påminnelse for ikke å glemme flasker som du har satt i fryseskapet så de skal bli fort kalde.
Slik slår du på funksjonen:

1. Trykk på Mode-knappen til det tilhørende symbolet vises.

   Minute Minder -indikatoren blinker.

   Tidsuret viser den innstilte verdien (30 minutter) i noen sekunder.
2. Trykk på temperatur pluss- eller temperatur minus-knappen for å endre den innstilte verdien for tidsuret fra 1 til 90 minutter.
3. Trykk på OK-knappen for å bekrefte.

   Minute Minder -indikatoren vises.

Tidsuret begynner å blinke (min).

Når nedtellingen er ferdig, blinker Minute Minder -indikatoren og det høres en alarm:

1. Ta ut eventuelle drikkevarer som står i fryseseksjonen.
2. Trykk på OK -knappen for å slå av alarmen og avslutte funksjonen.

Det er mulig å deaktivere funksjonen når som helst under nedtellingen:

1. Trykk på Mode-knappen til Minute Minder -indikatoren blinker.
2. Trykk på OK-knappen for å bekrefte.
3. Minute Minder -indikatoren slokker.

Du kan når som helst endre tidspunktet under nedtellingen og på slutten, ved å trykke på minus eller pluss.

Barnesikring

Aktiver barnesikringen hvis du vil låse knappene og hindre utilsiktet betjening.

For å slå på funksjonen:

1. Hold Mode-knappen inne til displayet viser det tilhørende symbolet.
2. Barnesikringsindikatoren blinker.
3. Trykk på OK-knappen for å bekrefte.

   Barnesikringsindikatoren vises.

For å slå av funksjonen:

1. Hold Mode-knappen inne til barnesikringsindikatoren blinker.
2. Trykk på OK-knappen for å bekrefte.
3. Barnesikringsindikatoren slokker.

Alarm ved høy temperatur

Temperaturøkning i fryseskapet (for eksempel på grunn av strømbrudd eller fordi døren står åpen) vises ved at:

- alarmen og frysertemperaturindikatorene blinker
- det høres et lydsignal.

Slik nullstiller du alarmen:

1. Trykk på en vilkårlig knapp.
2. Lydsignalet slås av.
3. Frysetemperaturindikatoren viser den høyest oppnådde temperatuaren i noen sekunder. Viser deretter den innstilte temperaturen igjen.
4. Alarmindikatoren fortsetter å blinke til normale forhold gjenopprettes.

Alarm ved åpen dør

Hvis døren blir stående åpen i noen minutter, aktiveres en alarm. Alarmen ved åpen dør vises ved:

- alarmindikator blinker
- det avgis et lydsignal.

Når normale forhold er gjenopprettet (døren er lukket), stopper alarmen.

Under alarmfasen kan lydsignalet slås av ved å trykke på en vilkårlig knapp.

FØRSTE GANGS BRUK

Rengjøre inne i apparatet

Før du tar apparatet i bruk, må du vaske det innvendig samt alt utstyret i lunkent vann tilsatt et nøytralt rengjøringsmiddel for å fjerne den typiske lukten i flunkende nye apparater. Husk å tørke nøye.

Ikke bruk kraftige vaskemidler eller skurepulver, da dette vil skade overflaten.

Påse at avløpsslangen på baksiden av kabinettet er plassert i dryppskålen.

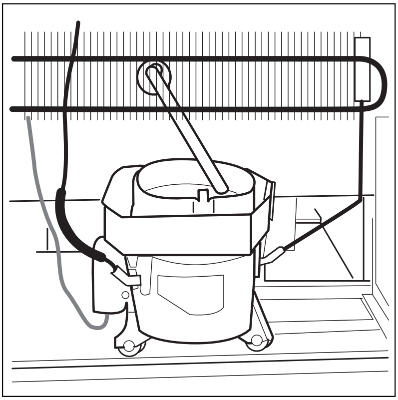

DAGLIG BRUK

Innfrysing av ferske matvarer

Fryserommet egner seg til innfrysing av ferske matvarer og oppbevaring av frossen og dypfryst mat over lengre tid.
Det er ikke nødvendig å endre den aktuelle innstillingen når du vil fryse mindre mengder ferske matvarer.
Når du vil fryse inn ferske matvarer, må FROSTMATIC-funksjonen aktiveres minst 24 timer før varene som skal fryses inn, legges i fryserommet.
Legg de ferske matvarene som skal fryses i alle skuffer bortsett fra den nederste skuffen.
Maksimal mengde mat som kan fryses i løpet av 24 timer er angitt på **typeskiltet**, en etikett som sitter inne i produktet.
Innfrysingsprosessen tar 24 timer: I løpet av denne perioden må du ikke legge inn flere matvarer som skal fryses.

Oppbevaring av frosne matvarer

Når fryseren slås på for første gang eller etter en periode der den ikke har vært i bruk, må du la den stå på i minst 2 timer før du legger inn matvarer.
Fryseskuffene sikrer at du enkelt og raskt finner det du leter etter. Skal du oppbevare store mengder mat, kan du ta ut alle skuffene bortsett fra den nederste kurven, som må være på

plass for å gi god luftsirkulasjon. På samtlige hyller bortsett fra den øverste, kan du la matvarene stikke 15 mm ut fra døren.

Dersom matvarene tiner ved et uhell, for eksempel på grunn av strømbrudd, og hvis strømmen er borte lenger enn tiden som er oppført i tabellen over tekniske egenskaper under "stigetid", må den tinte maten brukes så raskt som mulig eller tilberedes øyeblikkelig og så fryses på nytt (etter avkjøling).

Tining

Dypfrosne eller frosne matvarer kan tines i kjøleseksjonen eller ved romtemperatur før de skal brukes i forhold til hvor mye tid du har til rådighet.
Små stykker kan også tilberedes mens de ennå er frosne, direkte fra fryseren: I så fall tar tilberedningen lengre tid.

Fjerne frysekurver og glasshyller fra fryseskapet

Noen av frysekurvene er utstyrt med en stoppesikring som hindrer at de kan falle ut eller fjernes utilsiktet. Når du vil fjerne kurven fra fryseren, trekker du den mot deg, og når kurven når stoppunktet, fjerner du den ved å vippe fronten oppover.
Sett kurven på plass igjen ved å løfte den litt opp i front og sette den inn i skapet.
Når kurven er over stoppepunktet, skyver du den tilbake på plass.

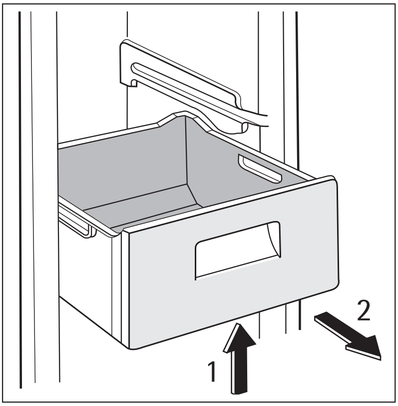

Produktet er utstyrt med hyllestoppere som sikrer hyllene.
Hyllene må løftes opp (1) på hver side og trekkes ut (2).

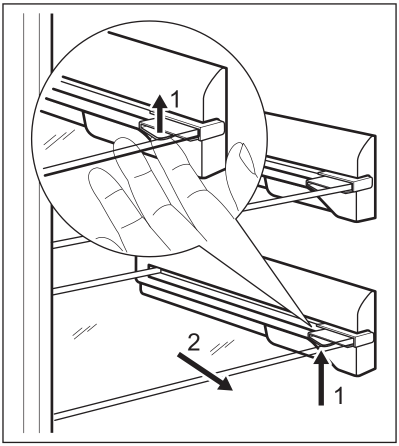

NYTTIGE TIPS OG RÅD

Tips til frysing

Her følger noen nyttige tips som gir best mulig frysing:

- maksimal mengde matvarer som kan innfryses i løpet av ett døgn er oppført på typeskiltet;
- innfrysingen tar et døgn. Det bør ikke legges flere matvarer inn i fryseren i denne perioden;
- kun ferske matvarer av høy kvalitet og som er godt renset bør innfryses;
- pakk matvarene i små porsjoner, slik at de innfryses raskt og helt til kjernen og slik at det senere blir enklere å tine kun den mengden du vil bruke;
- pakk maten inn i aluminiumsfolie eller plast og sørg for at pakkene er lufttette;
- ikke la ferske, ufrosne matvarer komme i kontakt med matvarer som allerede er frosne for å hindre at temperaturen øker i disse;
- magre matvarer har lenger holdbarhet enn fete; salt reduserer matvarenes oppbevaringstid;
- saftis som spises like etter at de er tatt ut av fryseseksjonen, kan forårsake frostskader på huden;
- det er lurt å merke hver enkelt pakke med innfrysingsdatoen, slik at du lettere kan følge med på oppbevaringstiden.

Tips til oppbevaring av frosne matvarer

For at apparatet skal oppnå best mulig effekt, bør du:

- Påse at frosne matvarer har vært oppbevart på riktig måte i butikken.
- Påse at frosne matvarer fraktes fra butikken til fryseren din hjemme på kortest mulig tid.
- Døren må ikke åpnes for ofte, og ikke stå åpen lenger enn nødvendig.
- Når maten er tint bederves den raskt og kan ikke fryses inn igjen.
- Ikke overskrid oppbevaringstidene som matvareprodusenten har merket emballasjen med.

STELL OG RENGJØRING

OBS

Trekk støpselet ut av stikkontakten før du starter enhver rengjøring av apparatet.

Dette apparatet inneholder hydrokarboner i kjøleenheten: Vedlikehold og påfylling skal derfor kun utføres av autorisert tekniker.

Regelmessig rengjøring

Utstyret skal rengjøres regelmessig:

- rengjør innsiden og tilbehøret med lunkent vann tilsatt litt nøytral såpe.
- kontroller dørpakningene regelmessig og vask dem rene for å sikre at de er rene og fri for matrester.

- skyll og tørk grundig.

Ikke trekk i, flytt eller påfør skade på noen rør og/eller kabler inne i kabinettet.
Bruk aldri sterke vaskemidler, skurepulver, sterkt parfymerte rengjøringsprodukter eller vokspoleringsmidler for å rengjøre inne i apparatet. Dette skader overflaten og etterlater sterk lukt.

Rengjør kondenseren (sort rist) og kompressoren på baksiden av produktet med en børste. Dette gjør at produktets ytelse blir bedre og du sparer energi.

Unngå skader på kjølesystemet.

Når du skal flytte kjøleskapet, løfter du det etter fremre kant for ikke å skrape opp gulvet.

Mange kjøkkenrengjøringsprodukter inneholder kjemikalier som angriper/skader plastdelene som er brukt i dette apparatet. Derfor bør du bruke en myk klut oppvridd i varmt vann tilsatt litt nøytralt vaskemiddel for rengjøring av de utvendige flatene.

Ikke bruk vanlige rengjøringsmidler eller skuremiddel, for dette ødelegger lakken eller anti fingeravtrykk-belegget på overflater av rustfritt stål.

Etter rengjøring settes støpselet inn i stikkontakten igjen.

Rengjøre ventilasjonsgitteret

Ventilasjonsgitteret kan fjernes for rengjøring.
Påse at døren er åpen, deretter:

1. løsner du den øvre kanten på gitteret ved å trekke det utover/nedover.
2. Trekk gitteret rett ut for å ta det helt av.
3. Støvsug under kabinettet.

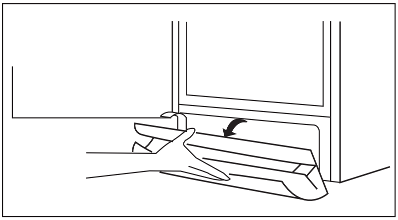

Avriming av fryseren

Fryseseksjonen på denne modellen er en "no frost" type. Dette betyr at det ikke danner seg rim under bruk, hverken på de indre veggene eller på matvarene.
Det faktum at det ikke danner seg rim skyldes en kontinuerlig sirkulasjon av kald luft inne i seksjonen, som drives av en vifte som reguleres automatisk.

Perioder uten bruk

Hvis fryseren ikke skal brukes over lengre tid, må du ta følgende forholdsregler:

1. Trekk støpselet ut av stikkontakten.
2. Ta ut alle matvarer.
3. Rengjør enheten og alt tilbehøret.
4. La døren/dørene stå på gløtt for å hindre at det danner seg ubehagelig lukt.

Hvis du lar skapet stå på, bør du be noen om å kontrollere det fra tid til annen for å unngå at matvarene blir ødelagt ved et eventuelt strømbrudd.

HVA MÅ GJØRES, HVIS...

Under bruk av produktet kan det oppstå noen mindre, men irriterende feil, som ikke krever at du tilkaller service. I tabellen nedenfor finner du opplysninger om hvordan du kan unngå unødvendige service-utgifter.

Bruk av produktet medfører visse lyder (kompressor- og sirkulasjonslyder). Dette er helt vanlig under normal drift, og betyr ikke at det er feil på produktet.

Kompressoren går ikke hele tiden, så selv om den stopper betyr det ikke at strømmen i produktet er brutt. Det er derfor du ikke må berøre de elektriske delene på produktet før du har koplet fra strømmen.

Feil	Mulig årsak	Løsning
Produktet støyer.	Produktet står ikke støtt.	Kontroller at produktet står stabilt (alle føttene og hjulene skal være nær gulvet). Se i avsnittet "Plan oppstilling".
Lydsignalet vil høres. Alarmsymbolet blinker.	Temperaturen i fryseren er for høy.	Se etter i "Høy temperatur-alarm".
	Døren er ikke skikkelig lukket.	Se etter i "Døren er åpen-alarm".
det vises en firkant øverst eller nederst i temperaturdisplayet.	Det har oppstått en feil i temperaturmålingen.	Kontakt et serviceverksted (kjølesystemet fortsetter å holde matvarene kalde, men det vil ikke være mulig å justere temperaturen).
"dEMo" vises på displayet.	Produktet er i demonstrasjonsmodus.	Hold den nede i ca. 10 sek. til OK-knappen lager en lyd og displayet slukkes en kort stund: produktet begynner å fungere som det skal.
Kompressoren går hele tiden.	Termostatbryteren kan være feil innstilt.	Still inn en høyere temperatur.
	Døren er ikke skikkelig lukket.	Se etter i "Lukke døren".
	Døren har vært åpnet for ofte.	Ikke la døren stå åpen lenger enn nødvendig.
	Maten er for varm.	La maten avkjøle seg til romtemperatur før du legger den inn i skapet.
	Romtemperaturen er for høy.	Reduser romtemperaturen.
Det er for mye frost og is.	Døren er ikke skikkelig lukket.	Se etter i "Lukke døren".
	Dørpakningen er deformert eller skitten.	Se etter i "Lukke døren".

Feil	Mulig årsak	Løsning
Temperaturen i produktet er for lav.	Termostatbryteren kan være feil innstilt.	Still inn en høyere temperatur.
Temperaturen i produktet er for høy.	Termostatbryteren kan være feil innstilt.	Still inn en lavere temperatur.
	Døren er ikke skikkelig lukket.	Se etter i "Lukke døren".
	Maten er for varm.	La maten avkjøle seg til romtemperatur før du legger den inn i skapet.
Temperaturen i fryseskapet er for varm.	Matvarene ligger for tett inntil hverandre.	Plasser matvarene slik at den kalde luften kan sirkulere.
	Større mengder av mat som skal fryses ble lagt i samtidig.	Legg inn mindre mengder matvarer som skal fryses samtidig.
Produktet virker ikke.	Produktet er slått av.	Slå på produktet.
	Støpselet sitter ikke skikkelig i stikkontakten.	Sett støpselet skikkelig inn i stikkontakten.
	Produktet har ikke strøm. Stikkontakten er ikke spenningsførende.	Kople et annet elektrisk produkt til stikkontakten. Kontroller sikringene. Kontakt en kvalifisert elektriker.
Lampen lyser ikke.	Pæren er defekt.	Se etter i "Skifte lyspære".
	Døren har stått åpen for lenge.	Lukk døren.
Døren berører ventilasjonsgitteret.	Produktet står ikke plant.	Se i avsnittet "Plan oppstilling".
Døren er ikke justert skikkelig.	Produktet står ikke plant.	Se i avsnittet "Plan oppstilling".

Dersom rådene ikke gir resultater, ta kontakt med nærmeste serviceverksted.

Skifte lyspære

Skapet er utstyrt med en LED-lampe med lang levetid.
Lampen kan bare skiftes av en servicetekniker. Kontakt et servicesenter

Lukke døren

1. Rengjør dørpakningene.
2. Om nødvendig, juster døren. Se etter i "Montering".
3. Skift ut defekte pakninger ved behov. Kontakt kundeservice.

TEKNISKE DATA

		A72900GNW0	A72900GNX0
Mål			
	Høyde	1800 mm	1800 mm
	Bredde	595 mm	595 mm
	Dybde	623 mm	623 mm
Tid, temperaturøkning		12 t	12 t
Spenning		230 V	230 V
Frekvens		50 Hz	50 Hz

Den tekniske informasjonen finner du på typeskiltet til venstre på innsiden av produktet og på energietiketten.

MONTERING

ADVARSEL
Les "Sikkerhetsinformasjon" nøyaktig for din egen sikkerhets skyld og for informasjon om korrekt operasjon av apparatet, før apparatet installeres.

Plassering

Installet dette apparatet på et sted der romtemperaturen samsvarer med den klimaklassen som er oppført på apparatets typeskilt:

Klimaklasse	Romtemperatur
SN	+10°C til + 32°C
N	+16°C til + 32°C
ST	+16°C til + 38°C
T	+16°C til + 43°C

Plassering

For å oppnå best effekt når produktet er plassert under et overskap, må avstanden mellom toppen av skapet og overskapet være minst 40 mm. Ideelt sett bør fryseskapet ikke plasseres under overskap.

Ventilasjonsåpningen kan være:

- direkte over produktet
- bak og over overskapet.

  I så fall må avstanden bak overskapet være minst 50 mm.

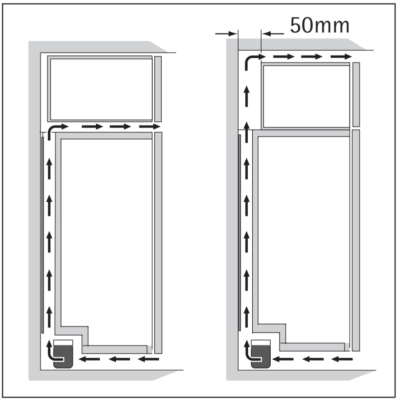

Elektrisk tilkopling

Før du setter støpselet inn i stikkontakten, forsikre deg om at spenningen og frekvensen som er oppført på typeskiltet samsvarer med strømnettet i hjemmet ditt.
Apparatet skal jordes. Støpslet på nettledningen er utstyrt med jordingskontakt. Dersom husets stikkontakt ikke er jordet, skal apparatet koples til en separat jording i overensstemmelse med gjeldende forskrifter. Kontakt en faglært elektriker.
Produsenten fraskriver seg ethvert ansvar dersom sikkerhetsreglene ikke blir fulgt.
Dette apparatet er i overensstemmelse med EU-direktiver.

Fjerne transportsikringene

Denne fryseren er utstyrt med transportsikringer for å skire døren under transporten.
Gå frem som følger for å fjerne dem:

1. Åpne døren.
2. Fjern transportsikringen fra dørsidene.
3. Fjern transportsikringen fra det nedre hengselet (på enkelte modeller).

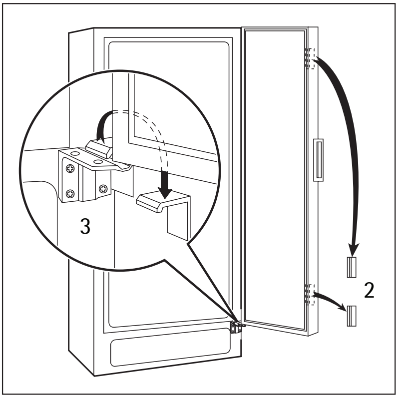

⚠ Noen modeller er utstyrt med en vibrasjonspute under kabinettet. Ikke fjern denne puten.

Avstandsstykker bak

Monter avstandsstykkene som medfølger i posen med tileggsutstyr som vist på bildet.

Monter avstandsstykkene på baksiden av panelet.

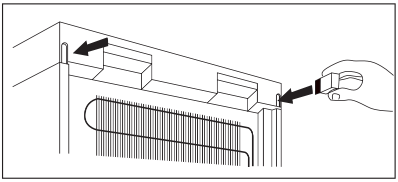

Montere dørhåndtakene

(Eksempelet viser høyrehengsling)
Med i leveransen følger en håndtakpakke.

1. Skru håndtakets øvre holder fast til stangen på håndtaket.
2. Fest håndtakets nedre holder på nedre, venstre side av døren.
3. Fest håndtakets øvre holder på øvre, venstre side av døren.
4. Skru stangen på håndtaket fast til håndtakets nedre holder.

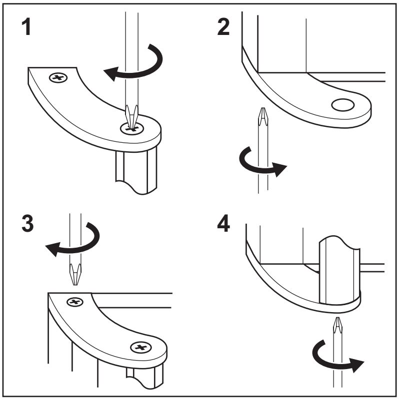

⚠ Ikke bruk for mye kraft så skruene blir for stramme (maks. 2 Nm), da dette kan skade dørhåndtakene.

Plan oppstilling

Pass på at skapet står i vater. Ved behov justeres føttene med vedlagte justeringsnøkkel.
Tilpasning av døren avhenger av om døren står riktig i vater.

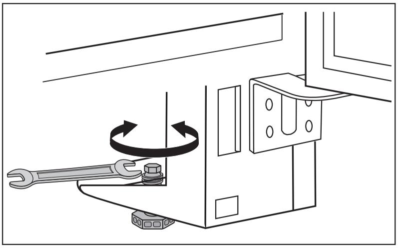

Omhengsling av døren

Slik hengsler du om døren:

1. Trekk støpselet ut av stikkontakten.
2. Fjern ventilasjonsgitteret. Fjern det øvre avstandsstykket og monter det på motsatt side av gitteret.

   Fjern dekselet over pedalhullet og monter dekselet som følger med i tilbehørsposen på motsatt side.
3. Legg produktet med baksiden ned på et mykt underlag.

4. Fjern håndtaket:

   Skru løs håndtaket fra den øvre (A1) og nedre (A2) delen av døren.

   Skru løs begge håndtakholderne og skru holderne som følger med i håndtaksettet på igjen.

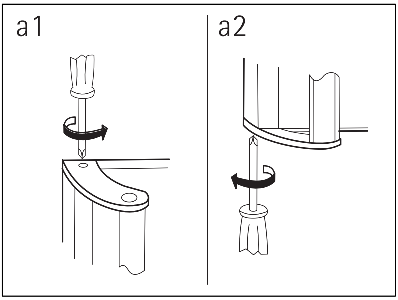

5. Skru løs hengselet (B1) og fjern dekselet (B2) og støtten (B3).

   Fjern dekselet (B4) på motsatt side, og monter støtten (B3), dekselet (B2) og hengselet (B1). Sett dekselet (B4) på igjen på motsatt side.

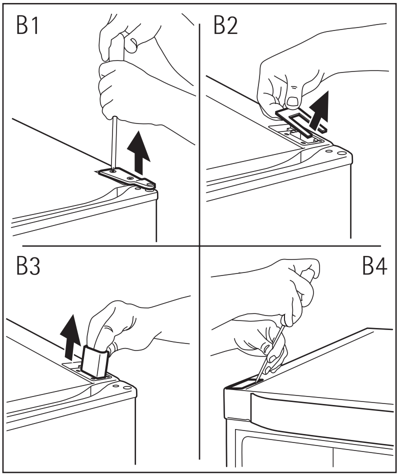

6. Skru løs det nedre hengselet (C1). Flytt hengselpinnen til den andre siden (C2). Løsne og flytt pedalen til motsatt side (C3).

   Skru fast det nedre hengselet på motsatt side.
7. Stram hengselpinnen med vedlagte justeringsnøkkel.
8. Monter håndtaket på motsatt side.
9. Reis opp kjøleskapet igjen, og sett ventilasjonsgitteret på plass.
10. Sett skapet på plass.

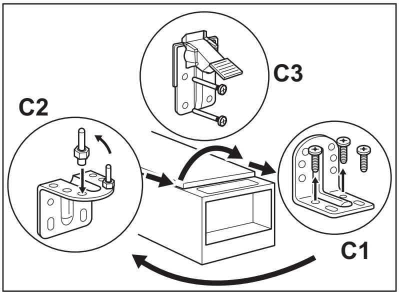

ADVARSEL
Sett produktet på plass igjen, sett det i vater og vent i minst fire timer før du setter støpselet inn i stikkontakten.

Foreta en endelig kontroll for å være sikker på at:

- Alle skruene er strammet.

- Den magnetiske pakningen sitter godt inntil kabinettet.
- Døren kan åpnes og lukkes på riktig måte.

Hvis omgivelsestemperaturen er lav (for eksempel om vinteren), kan det hende at pakningen ikke passer som den skal mot kabinettet. I så fall venter du til pakningen justerer seg selv.

STØY

Fryseren lager lyder under normal drift (kompressor, sirkulering av kjølevæske).

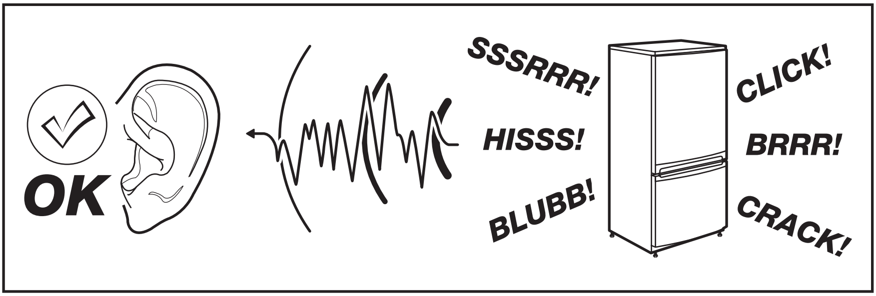

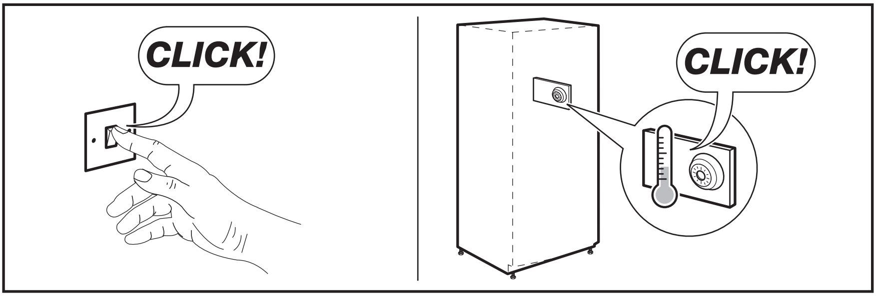

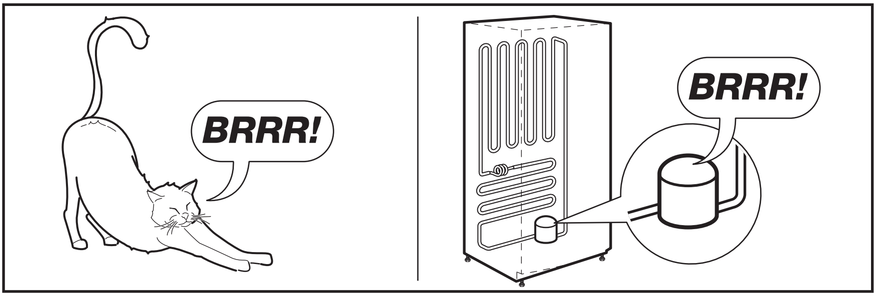

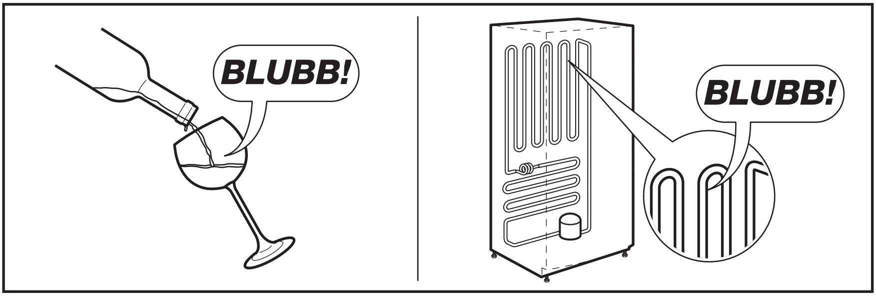
BLUBB!
BLUBB!

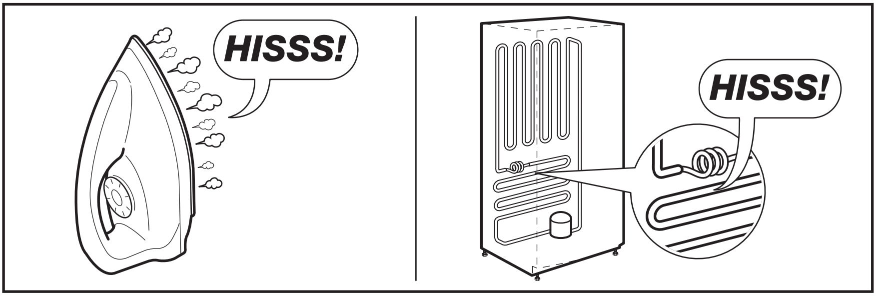
HISSS!
HISSS!

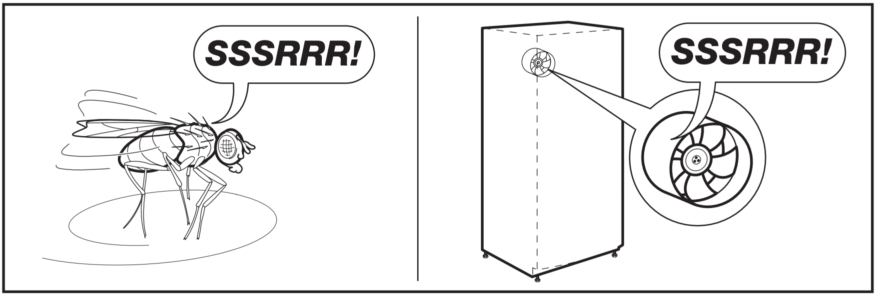
SSSRRR!
SSSRRR!

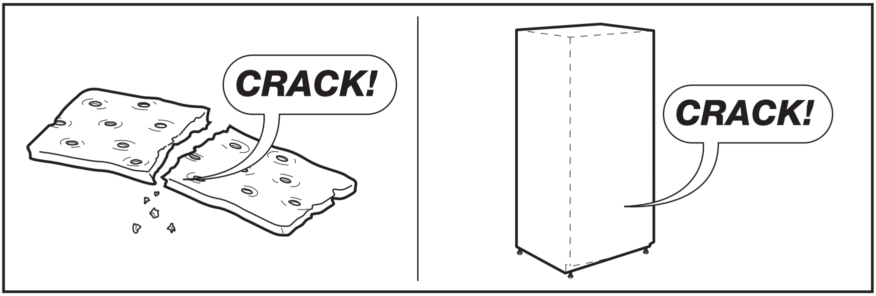
CRACK!
CRACK!

MILJØHENSYN

Symbolet på produktet eller på emballasjen viser at dette produktet ikke må behandles som husholdningsavfall. Det skal derimot bringes til et mottak for resirkulering av elektrisk og elektronisk utstyr. Ved å sørge for korrekt avhending av apparatet, vil du bidra til å forebygge de negative konsekvenser for miljø og helse som gal håndtering kan medføre. For nærmere informasjon om resirkulering av dette produktet, vennligst kontakt kommunen, renovasjonsselskapet eller forretningen der du anskaffet det.

FÖR PERFEKT RESULTAT

Tack för att du valt denna produkt från AEG. Vi har skapat den så att du ska kunna få felfritt resultat i många år, med innovativa tekniker som gör livet enklare – funktioner som du inte skulle hitta hos vanliga produkter. Varsågod att ägna några minuter åt att läsa detta för att få ut så mycket som möjligt av produkten.

TILLBEHÖR OCH RESERVDELAR

I AEG:s webbutik finner du allting som du behöver för att hålla dina AEG-produkter snygga och i perfekt skick. Du hittar ett brett sortiment av tillbehör som utformats och tillverkats med de högsta kvalitetskrav man kan förvänta sig: från köksredskap för specialister till bestickkorgar, från flaskställ till tvättpåsar för ömtåliga plagg...

Besök webbshopen på
www.aeg.com/shop

INNEHÅLL

66 Säkerhetsinformation
68 Kontrollpanel
71 När maskinen används första gången
72 Daglig användning
73 Råd och tips
74 Underhåll och rengöring
76 Om maskinen inte fungerar
78 Tekniska data
78 Installation
82 Buller
84 Miljöskydd

Följande symboler används i denna bruksanvisning:

Viktig information för din personliga säkerhet och information om hur skador undviks på apparaten.

Allmän information och tips

Miljöinformation

Med reservation för ändringar

SÄKERHETSINFORMATION

För din egen säkerhet och för att du skall kunna använda produkten på korrekt sätt är det viktigt att du noggrant läser igenom denna bruksanvisning, inklusive tips och varningar, innan du installerar och använder produkten första gången. För att undvika onödiga misstag och olyckor är det viktigt att alla som använder produkten har god kännedom om dess skötsel och skyddsanordningar. Spara denna bruksanvisning och se till att den följer med produkten om den flyttas eller säljs, så att alla som använder produkten får korrekt säkerhetsinformation och information om hur den skall skötas.
För att minimera risken för skador på person och egendom är det viktigt att du läser och följer säkerhetsföreskrifterna i denna bruksanvisning. Tillverkaren ansvarar inte för skador orsakade av att föreskrifterna inte har följts.

Säkerhet för barn och handikappade

- Denna produkt är inte avsedd att användas av personer (även barn) med nedsatt fysisk eller sensorisk förmåga, eller om de har bristande erfarenhet och kunskap, om de inte instrueras och övervakas av en person som ansvarar för deras säkerhet.

  Barn bör alltid övervakas när de använder produkten för att säkerställa att de inte leker med den.
- Håll allt förpackningsmaterial utom räckhåll för barn. Risk för kvävning kan föreligga.
- När du skall kassera produkten: koppla loss den från eluttaget och klipp av nätkabeln (så nära produkten som möjligt) och demontera dörrarna så att lekande barn inte utsätts för elektriska stötar eller löper risk att bli innestängda.
- Om denna produkt, som har magnetiska dörrtätningar, skall ersätta en äldre produkt som har en fjäderbelastad spärr i dörrarna, var noga med att göra fjäderspärren obrukbar innan du kasserar den gamla produkten. Då finns det ingen risk att produkten blir en dödsfälla för barn.

Allmän säkerhet

VARNING

Se till att ventilationsöppningarna inte blockeras i produktens hölje eller i inbyggnadsutrymmet.

- Produkten är avsedd för förvaring av matvaror och/eller drycker i ett normalt hushåll enligt beskrivning i denna bruksanvisning.
- Använd inga mekaniska eller artificiella metoder för att påskynda upptiningsprocessen.
- Använd inga andra elektriska apparater inne i produkten, (t.ex. en glassmaskin), såvida de inte har godkänts för detta ändamål av tillverkaren.
- Var noga med att inte skada kylkretsen.
- I kylkretsen används isobutan (R600a) som köldmedel. Det är en miljövänlig naturgas, men den är dock brandfarlig.

  Se till att inga komponenter i kylkretsen skadas under transport och installation av produkten.

  Om kylkretsen skadas:

  - undvik att komma nära öppen eld och antändande källor
  - ventilera noga rummet där produkten står
- Det är farligt att ändra specifikationerna eller att försöka modifiera denna produkt på något sätt. En skadad nätkabel kan orsaka kortslutning, brand och/eller elektriska stötar.

VARNING
Elektriska delar (t.ex. nätkabel, stickkontakt, kompressor) får endast bytas ut av en certifierad serviceagent eller annan kvalificerad servicepersonal för att undvika fara.

1. Nätkabeln får inte förlängas.
2. Se till att stickkontakten inte kläms eller skadas av produktens baksida. En skadad stickkontakt kan överhettas och orsaka brand.
3. Se till att stickkontakten är åtkomlig när produkten har installerats.
4. Dra inte i nätkabeln.
5. Sätt inte i stickkontakten om eluttaget sitter löst. Risk för elektriska stötar eller brand föreligger.
6. Produkten får inte användas utan att innerbelysningens lampglas (i förekommande fall) sitter på plats.

- Denna produkt är tung. Var försiktig när du flyttar den.
- Plocka inte ut matvaror från frysfacket och ta inte i dem med våta eller fuktiga händer eftersom detta kan leda till skador på huden eller frost-/frysskador.
- Se till att produkten inte exponeras för direkt solsken under långa perioder.
- Lamporna (i förekommande fall) som används i den här produkten är speciallampor som endast är avsedda för användning i produkter som denna. De lämpar sig inte som rumsbelysning.

Daglig användning

- Ställ inte heta kärl på plastdelarna i produkten.
- Förvara inte brandfarliga gaser eller vätskor i produkten eftersom de kan explodera.
- Placera inte matvaror direkt mot luftutloppet på den bakre väggen (Om produkten är frostfri)
- Fryst mat får inte frysas om när den har tinats.
- Förvara färdig fryst mat enligt tillverkarens anvisningar.
- Följ noga rekommendationerna om förvaring från produktens tillverkare. Se relevant avsnitt i bruksanvisningen.
- Placera inte kolsyrade eller mousserande drycker i frysen eftersom detta skapar ett tryck i behållaren som då kan explodera och skada frysen.
- Isglassar kan orsaka frostskador om de konsumeras direkt från frysen.

Skötsel och rengöring

- Stäng av produkten och koppla loss den från eluttaget före underhåll.
- Rengör inte produkten med metallföremål.
- Använd inga vassa föremål för att avlägsna frost från produkten. Använd i stället en plastskrapa.

- Använd aldrig en hårtork eller andra elektriska produkter för att påskynda avfrostningen. För hög värme kan skada plastdelarna inne i produkten, fukt kan tränga in i det elektriska systemet och göra det strömförande.

Installation

För den elektriska anslutningen, följ noga anvisningarna i respektive avsnitt.

- Packa upp produkten och kontrollera att den inte har några utvändiga skador. Anslut inte produkten om den är skadad på något sätt. Rapportera omedelbart eventuella skador till din återförsäljare, och spara i så fall förpackningsmaterialet.
- Vi rekommenderar att du väntar minst fyra timmar innan du nätansluter produkten så att oljan kan rinna tillbaka i kompressorn.
- Tillräcklig luftcirkulation måste säkerställas runt produkten, annars överhettas den. För att erhålla tillräcklig ventilation, följ instruktionerna som är relevanta för installationen.
- När så är möjligt bör produktens baksida vara vänd mot en vägg för att undvika risken för brännskador genom kontakt med produktens varma delar (kompressor, kondensor).
- Produkten får inte placeras nära värmeelement eller spisar.
- Säkerställ att elkontakten är åtkomlig efter installation av produkten.
- Anslut endast till dricksvatten (om det finns en vattenanslutning).

Service

- Allt arbete avseende elektricitet som krävs för att utföra service på produkten skall utföras av en behörig elektriker eller annan kompetent person.
- Service på denna produkt får endast utföras av en auktoriserad serviceverkstad. Endast originaldelar får användas.

Miljöskydd

Denna produkt innehåller inte, varken i kylkretsen eller i isolationsmaterialen, någon gas som kan skada ozonlagret. Produkten får inte kasseras tillsammans med det vanliga hushållsavfallet. Isolationsmaterialet innehåller brandfarliga gaser: Produkten skall därför kasseras enligt tillämpliga bestämmelser som kan erhållas från de lokala myndigheterna. Undvik att skada kylenheten, särskilt på baksidan nära kondensorn. Material i denna produkt som är märkta med symbolen ♲ kan återvinnas.

KONTROLLPANEL

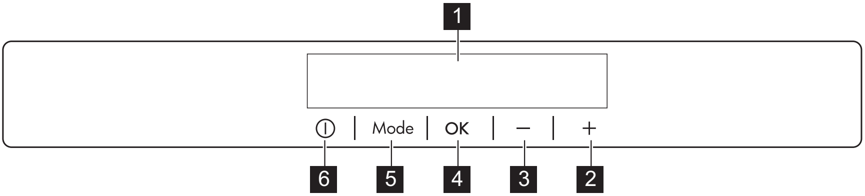

1 Display

2 Knapp för att höja temperaturen
3 Knapp för att sänka temperaturen
4 OK -knapp
5 Mode-knapp
6 ON/OFF -knapp

Det går att ändra de förinställda knappljuden till att låta högre genom att samtidigt trycka in Mode -knappen och knappen för att sänka temperaturen i några sekunder. Ljudet kan ändras tillbaka.

Display/kontrollampa

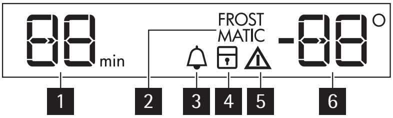

1 Timerdisplay
2 FROSTMATIC -funktionen
3 Minute Minder -funktionen
4 Barnlås
5 Larmindikator
6 Temperaturdisplay

Slå på

Gör på följande sätt för att slå på produkten:

1. Sätt i stickkontakten i eluttaget.
2. Tryck på ON/OFF -knappen om displayen inte är tänd.
3. Larmet kan ljuda efter några sekunder.

   För återställning av larmet, se "Larm vid för hög temperatur".
4. Om "dEMo" visas på displayen är produkten i demonstrationsläge. Se avsnittet "Om maskinen inte fungerar".
5. Temperaturindikeringarna visar den inställda standardtemperaturen.

Se avsnittet "Temperaturreglering" om du vill välja en annan temperatur.

Om dörren lämnas öppen några minuter släcks innerbelysningen automatiskt. Belysningen tänds igen när dörren stängs och öppnas igen.

Stänga av

Gör på följande sätt för att stänga av produkten:

1. Tryck på ON/OFF-knappen i några sekunder.
2. Displayen stängs av.
3. För att koppla loss produkten från strömkällan: dra ut stickkontakten ur eluttaget.

Temperaturreglering

Den inställda temperaturen för frysen kan justeras genom att man trycker på temperaturknapparna.

Ställa in standardtemperatur:

- -18 °C i frysen

Temperaturvisningen visar den inställda temperaturen.
Den inställda temperaturen uppnås inom 24 timmar.

Efter ett strömavbrott sparas den inställda temperaturen.

FROSTMATIC-funktion

Aktivera funktionen:

1. Tryck på Mode-knappen tills motsvarande symbol visas.

   FROSTMATIC-kontrollampan blinkar.

2. Tryck på OK-knappen för att bekräfta.

   FROSTMATIC-kontrollampan visas.

Denna funktion stängs av automatiskt efter 52 timmar.
Gör följande för att avaktivera funktionen innan den stängs av automatiskt:

1. Tryck på Mode-knappen tills kontrollampanFROSTMATIC blinkar.
2. Tryck på OK-knappen för att bekräfta.
3. FROSTMATIC-indikatorn släcks.

Funktionen avaktiveras när man väljer en annan temperatur i frysen.

Minute Minder-funktionen

Funktionen Minute Minder används för att ställa in en signal vid en önskad tidpunkt. Den är användbar exempelvis när ett recept kräver att man låter en blandning svalna under en viss tid, eller när en påminnelse behövs för att inte glömma bort flaskor som har lagts i frysen för snabb kylning.
Aktivera funktionen:

1. Tryck på Mode-knappen tills motsvarande symbol visas.

   Minute Minder -indikatorn blinkar.

   Timern visar det inställda värdet (30 minuter) i några sekunder.

2. Tryck på knappen för att sänka eller höja temperaturen för att ändra det inställda värdet från 1 till 90 minuter.
3. Tryck på OK-knappen för att bekräfta.

   Minute Minder -indikatorn visas.

   Timern börjar att blinka (min).

När nedräkningen är över blinkar Minute Minder -indikatorn och ett ljudlarm hörs:

1. Ta ut dryckerna ur frysen.
2. Tryck på OK -knappen för att stänga av ljudet och avsluta funktionen.

Det går att avaktivera funktionen när som helst under nedräkningen:

1. Tryck på Mode-knappen tills indikatorn Minute Minder blinkar.
2. Tryck på OK-knappen för att bekräfta.
3. Indikatorn Minute Minder släcks.

Det går att ändra den inställda tiden när som helst under nedräkningen och innan den är över, genom att trycka på knappen för att sänka temperaturen och knappen för att höja temperaturen.

Barnlås

Välj barnlåsfunktionen för att låsa knapparna så att de inte används oavsiktligt.
Aktivera funktionen:

1. Tryck på Mode-knappen tills motsvarande symbol visas.
2. Kontrollampan för barnlåset blinkar.
3. Tryck på OK-knappen för att bekräfta.

   Kontrollampan för barnlåset tänds.

Avaktivera funktionen:

1. Tryck på Mode-knappen tills kontrollampan för barnlåset blinkar.
2. Tryck på OK-knappen för att bekräfta.
3. Kontrollampan för barnlåset släcks.

Larm vid för hög temperatur

En temperaturökning i frysen (t.ex. på grund av ett tidigare strömavbrott eller om dörren lämnas öppen) indikeras genom att:

- Kontrollamporna för alarm och frystemperatur blinkar.
- Summern ljuder.

Återställa alarmet:

1. Tryck på valfri knapp.
2. Summern stängs av.
3. Frysens temperaturdisplay visar den högsta uppnådda temperaturen i några sekunder. Därefter visas återigen den inställda temperaturen.
4. Kontrollampan för alarm fortsätter att blinka tills de normala förhållandena har återställts.

Larm vid öppen dörr

Ett ljudlarm avges om dörren lämnas öppen några minuter. Larmtillståndet för öppen dörr indikeras av att:

- larmindikatorn blinkar
- ljudsignal låter.

När normala förhållanden har återställts (dörren är stängd) stängs ljudlarmet av.
Medan larmfasen pågår kan ljudsignalen stängas av genom att trycka på en knapp.

NÄR MASKINEN ANVÄNDS FÖRSTA GÅNGEN

Invändig rengöring

Innan du använder produkten första gången, rengör dess insida och alla invändiga tillbehör med ljummet vatten och en liten mängd neutral såpa för att ta bort den typiska lukten hos nya produkter. Eftertorka sedan noga.

⚠ Använd inga starka rengöringsmedel eller skurpulver eftersom sådana produkter skadar ytfinishen.

Kontrollera att tömningsslangen på baksidan av kylskåpet tömmer ut på uppsamlingsbrickan.

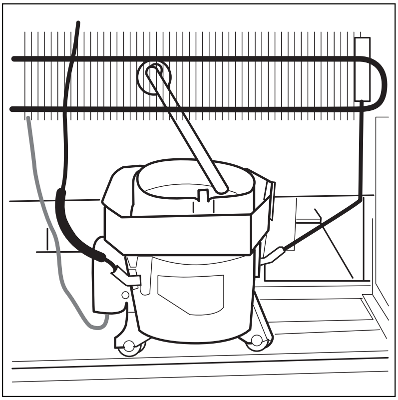

DAGLIG ANVÄNDNING

Infrysning av färska livsmedel

Frysfacket är lämpligt för infrysning av färska livsmedel och långvarig förvaring av frysta och djupfrysta matvaror.
För att frysa in en liten mängd färska livsmedel behöver inte den aktuella inställningen ändras.
För att frysa in färska livsmedel, aktivera FROSTMATIC-funktionen minst 24 timmar innan livsmedlet som ska frysas läggs in i frysfacket.
Placera de färska livsmedel som skall frysas i alla fack förutom den nedersta lådan.
Den största mängd livsmedel som kan frysas inom 24 timmar anges på **typskylten**, en etikett som sitter på produktens insida.
Infrysningen tar 24 timmar: Lägg inte in andra livsmedel som skall frysas under denna period.

Förvaring av fryst mat

Vid första uppstart eller efter ett uppehåll i avstängt läge, låt produkten stå på i minst två timmar innan du lägger in några matvaror.
Fryslådorna gör att du snabbt och enkelt kan hitta den matvara du söker. Om stora mängder mat skall förvaras, plocka ur alla lådor utom den nedre korgen. Denna måste vara på plats för att säkerställa god luftcirkulation. Med undantag för den översta hyllan kan du på alla hyllor placera mat som sticker ut 15 mm från dörren.

⚠ I händelse av en oavsiktlig avfrostning, t.ex. vid ett strömavbrott och avbrottet varar längre än den tid som anges i den tekniska informationen under "Säkerhet vid strömavbrott", måste den tinade maten konsumeras snabbt eller omedelbart tillagas och sedan frysas in på nytt (när maten har kallnat).

Upptining

Djupfryst och fryst mat kan, innan den används, tinas i kylen eller vid rumstemperatur beroende på den tid som står till förfogande för upptiningen.
Småbitar kan till och med tillagas direkt från frysen medan de fortfarande är frysta. Tillagningen tar i detta fall dock lite längre tid.

Borttagning av fryslådor och glashyllor från frysen

Några av fryslådorna har ett stopp som förhindrar att de oavsiktligt tas bort eller ramlar ut. För att ta ut en fryslåda ur frysen, drag lådan mot dig till stoppet och tag sedan bort den genom att vinkla den främre delen uppåt.
För att sätta tillbaka lådan, lyft upp lådans främre del något och sätt in den i frysen.
När lådan har passerat stoppen, skjut in lådan på plats.

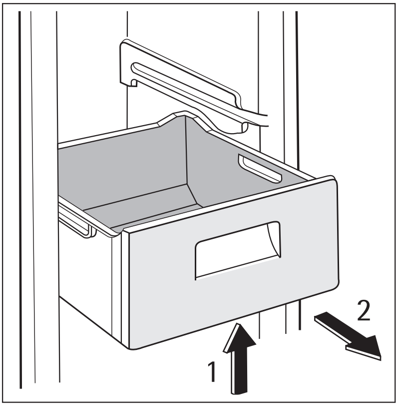

Produkten är försedd med hyllstopp för att hyllorna ska sitta säkert.
Hyllorna måste lyftas upp (1) på varje sida och därefter dras utåt (2).

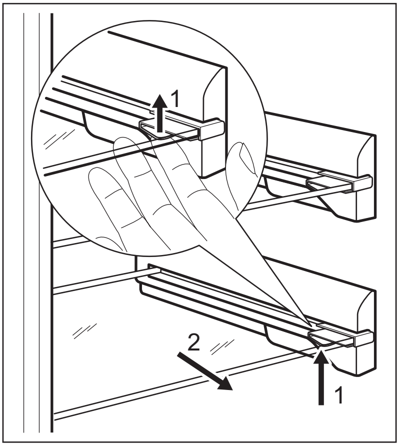

RÅD OCH TIPS

Tips om infrysning

Här följer några värdefulla tips som hjälper dig att använda infrysningsfunktionen på bästa sätt:

- Den maximala mängd mat som kan frysas in på 24 timmar anges på typskylten.

- Infrysningsprocessen tar 24 timmar. Ytterligare mat som skall frysas in bör inte läggas in under denna period.
- Frys endast in färska och rengjorda matvaror av hög kvalitet.
- Dela upp maten i små portioner för en snabbare och fullständig infrysning. Sedan kan du dessutom plocka ut och tina endast den mängd du behöver.
- Slå in maten i aluminiumfolie, eller lägg den i plastpåsar, och se till att förpackningarna är lufttäta.
- Låt inte färsk, ej infryst mat komma i kontakt med redan infryst mat, detta för att temperaturen inte skall öka i den infrysta maten.
- Magra matvaror håller bättre och längre än feta. Salt förkortar matens lagringstid.
- Isglass kan, om den konsumeras direkt från frysfacket, orsaka frysskador på huden.
- Det är lämpligt att anteckna datumet för infrysning på varje separat förpackning så att du kan hålla reda på förvaringstiderna.

Tips om förvaring av fryst mat

Observera följande för att utnyttja produktens prestanda på bästa sätt:

- Kontrollera att kommersiellt infrysta matvaror har förvarats på rätt sätt av återförsäljaren.
- Transportera frysta matvaror från affären till frysen så snabbt som möjligt.
- Öppna inte dörren för ofta och låt den inte stå öppen längre tid än absolut nödvändigt.
- När fryst mat tinas upp försämras den snabbt och får inte frysas in på nytt.
- Överskrid inte den förvaringsperiod som anges av matvarans tillverkare.

UNDERHÅLL OCH RENGÖRING

FÖRSIKTIGHET
Koppla loss produkten från eluttaget innan du utför någon form av underhåll.

Kylenheten i denna produkt innehåller kolväten: underhåll och påfyllning får därför endast utföras av en auktoriserad servicetekniker.

Regelbunden rengöring

Utrustningen måste rengöras med jämna mellanrum:

- rengör produktens insida och alla tillbehör med ljummet vatten och en liten mängd neutral såpa.
- inspektera regelbundet dörrtätningarna och torka dem rena från eventuell smuts.
- skölj och torka noga.

Dra inte i, flytta inte och undvik att skada rörledningarna och kablarna inne i produkten. Använd aldrig skarpa rengöringsmedel, skurpulver, parfymerade rengöringsprodukter eller vaxpolermedel för att rengöra produkten invändigt eftersom sådana produkter skadar ytfinishen och efterlämnar en stark lukt.

Rengör kondensorn (svart galler) och kompressorn på produktens baksida med en borste. Detta förbättrar produktens prestanda och bidrar till en lägre energiförbrukning

Var försiktig så att du inte skadar kylsystemet.

När du flyttar produkten, lyft upp den i framkanten för att inte repa golvet.

Många produkter för rengöring av köksytor innehåller kemikalier som kan skada plastkomponenterna i produkten. Använd därför en mjuk trasa indränkt med varmt vatten och en neutral tvållösning för att rengöra produkten utvändigt.

Använd inga skarpa rengöringsmedel eller skurpulver eftersom sådana produkter skadar färgen. Använd inte heller produkter som används för att ge ytor av rostfritt stål en beläggning som motverkar fingeravtryck.

Anslut produkten till eluttaget igen efter rengöringen.

Rengöring av ventilationsgallret

Ventilationsgallret kan tas bort så att det kan tvättas.
Öppna dörren och gör sedan på följande sätt:

1. Lossa gallrets övre kant genom att dra det utåt/nedåt.
2. Drag gallret rakt ut för att ta bort det helt.
3. Dammsug under produkten.

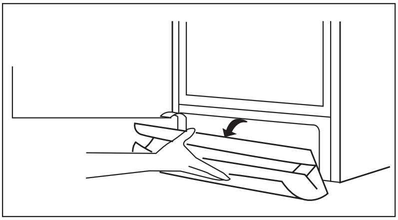

Avfrostning av frysen

Frysavdelningen på denna modell är emellertid av "frostfri" typ. Detta innebär att det inte bildas någon frost under drift, varken på innerväggarna eller matvarorna.
Att frost inte bildas beror på en kontinuerlig cirkulation av kalluft, som genereras av en automatiskt kontrollerad fläkt, inne i frysavdelningen.

Långa uppehåll

Följ nedanstående anvisningar om produkten inte skall användas under en längre tidsperiod:

1. Koppla loss produkten från eluttaget.
2. Plocka ur alla matvaror.
3. Rengör produkten och alla tillbehör.
4. Låt dörren/dörrarna stå på glänt så att inte dålig lukt bildas.

Om produkten lämnas påslagen, be någon titta till den då och då så att inte matvarorna i den förstörs i händelse av strömavbrott.

OM MASKINEN INTE FUNGERAR

Under drift kan ibland små, men irriterande, problem uppstå som du själv kan lösa utan att tillkalla en servicetekniker. Följande tabell innehåller råd som hjälper dig att lösa sådana problem för att undvika onödiga serviceavgifter.

Produkten avger vissa ljud under drift (kompressor och cirkulation). Detta är normalt och innebär inte att något är fel.

Produkten arbetar hela tiden, så när kompressorn stannar innebär inte detta att produkten är utan ström. Det är därför du inte får ta i de elektriska delarna utan att först koppla bort produkten från eluttaget.

Problem	Möjlig orsak	Åtgärd
Produkten bullrar.	Produkten står ostadigt.	Kontrollera att produkten står stadigt (alla fötter och hjul ska ha kontakt med golvet). Se avsnittet "Avvägning".
Larmsignalen ljuder. Larmikonen blinkar.	Temperaturen i frysskåpet är för hög.	Se avsnittet "Larm vid för hög temperatur".
	Dörren är inte ordentligt stängd.	Se avsnittet "Larm vid öppen dörr".
övre eller undre fyrkanten visas på temperaturdisplayen.	Ett fel har inträffat i mätningen av produktens temperatur.	Kontakta vår lokala serviceavdelning (kylsystemet fortsätter att hålla matvarorna kalla, men temperaturen kan inte justeras).
"DEMO" visas på displayen.	Produkten är i demonstrationsläge.	Håll OK-knappen intryckt ca 10 sek tills ljudsignalen hörs och displayen släcks en stund: produkten börjar arbeta normalt.
Kompressorn arbetar hela tiden.	Temperaturreglaget kan vara felaktigt inställt.	Ställ in en varmare temperatur.
	Dörren är inte ordentligt stängd.	Se avsnittet "Stängning av dörren".
	Dörren har öppnats för ofta.	Låt inte dörren stå öppen längre än nödvändigt.
	Matvarornas temperatur är för hög.	Låt matvarornas temperatur sjunka till rumstemperatur innan du lägger in dem.
	Rumstemperaturen är för hög.	Sänk rumstemperaturen.
Det har bildats för mycket frost och is.	Dörren är inte ordentligt stängd.	Se avsnittet "Stängning av dörren".
	Dörrtätningen är deformerad eller smutsig.	Se avsnittet "Stängning av dörren".

Problem	Möjlig orsak	Åtgärd
Temperaturen i produkten är för låg.	Temperaturreglaget kan vara felaktigt inställt.	Ställ in en varmare temperatur.
Temperaturen i produkten är för hög.	Temperaturreglaget kan vara felaktigt inställt.	Ställ in en lägre temperatur.
	Dörren är inte ordentligt stängd.	Se avsnittet "Stängning av dörren".
	Matvarornas temperatur är för hög.	Låt matvarornas temperatur sjunka till rumstemperatur innan du lägger in dem.
Temperaturen i frysen är för hög.	Matvaror är placerade för nära varandra.	Placera matvarorna så att kalluft kan cirkulera.
	Stora mängder mat har lagts in samtidigt för infrysning.	Lägg in mindre mängder mat för infrysning samtidigt.
Produkten fungerar inte.	Produkten har stängts av.	Sätt på produkten.
	Stickkontakten sitter inte ordentligt i eluttaget.	Sätt i stickkontakten ordentligt i eluttaget.
	Produkten får ingen ström. Eluttaget är strömlöst.	Anslut en annan elektrisk produkt till eluttaget. Kontrollera säkringen. Kontakta en behörig elektriker.
Belysningen fungerar inte.	Lampan är trasig.	Se avsnittet "Byte av lampan".
	Dörren har varit öppen för länge.	Stäng dörren.
Dörren blockerar ventilationsgallret.	Produkten står inte i våg.	Se avsnittet "Avvägning".
Dörren är felinriktad.	Produkten står inte i våg.	Se avsnittet "Avvägning".

Kontakta vår lokala serviceverkstad om dessa råd inte löser problemet.

Byte av lampan

Produkten har en LED lampa med lång livslängd.
Endast servicepersonal får byta ut lampan. Kontakta vår serviceavdelning

Stängning av dörren

1. Rengör dörrtätningarna.
2. Justera dörren vid behov. Se avsnittet "Installation".
3. Byt vid behov ut defekta dörrtätningar. Kontakta vår lokala serviceavdelning.

TEKNISKA DATA

		A72900GNW0	A72900GNX0
Mått			
	Höjd	1800 mm	1800 mm
	Bredd	595 mm	595 mm
	Djup	623 mm	623 mm
Temperaturökningstid		12 timmar	12 timmar
Nätspänning		230 V	230 V
Frekvens		50 Hz	50 Hz

Den tekniska informationen anges på typskylten som sitter till vänster inne i produkten samt på energietiketten.

INSTALLATION

VARNING
För din egen säkerhet och för att du skall kunna använda produkten på korrekt sätt, läs noga igenom avsnittet "Säkerhetsinformation" innan du installerar produkten.

Placering

Installera produkten på en plats där omgivningstemperaturen motsvarar den klimatklass som anges på typskylten:

Klimatklass	Omgivningstemperatur
SN	+10 till +32 °C
N	+16 till +32 °C
ST	+16 till +38 °C
T	+16 till +43 °C

Plats

För bästa effekt: om produkten placeras under en överhängande väggenhet skall det finnas minst 40 mm fritt utrymme mellan produktens översida och väggenheten. Produkten bör dock helst inte placeras under överhängande väggenheter.

Utrymmet för ventilation kan vara:

- direkt ovanför produkten
- bakom och ovanför överskåpet.

  I detta fall måste utrymmet bakom överskåpet vara minst 50 mm djupt.

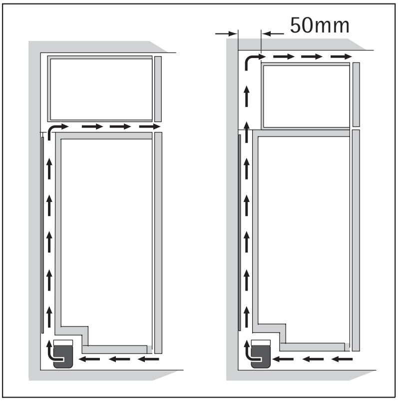

Elektrisk anslutning

Kontrollera före anslutning till ett eluttag att nätspänningen och nätfrekvensen överensstämmer med de värden som anges på typskylten.
Produkten måste jordas. Nätkabelns stickkontakt är försedd med en kontakt för detta ändamål. Om nätspänningsmatningen inte är jordad, kontakta en kvalificerad elektriker för att ansluta produkten till en separat jord enligt gällande bestämmelser.
Tillverkaren ansvarar inte för skador orsakade av att ovanstående säkerhetsåtgärder inte har följts.
Denna produkt uppfyller kraven enligt EG-direktiven för CE-märkning.

Avlägsna transportstöden

Produkten har ett transportstöd för att säkra dörren under transport.
Avlägsna dessa stöd på följande sätt:

1. Öppna dörren.
2. Ta bort transportstödet från dörrsidorna.
3. Ta bort transportstödet från nedre gångjärnet (vissa modeller).

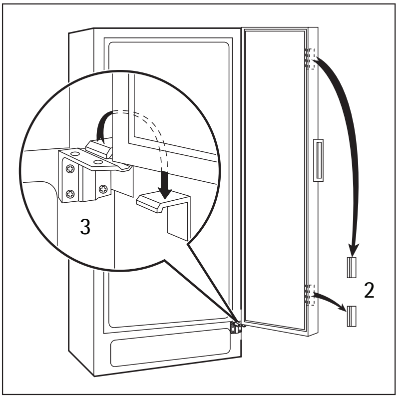

⚠ Vissa modeller har en ljuddämpande dyna undertill. Tag inte bort denna dyna.

Bakre distanshållare

Montera distanshållarna som medföljer i tillbehörspåsen såsom figuren visar.

Montera distanshållarna på panelens baksida.

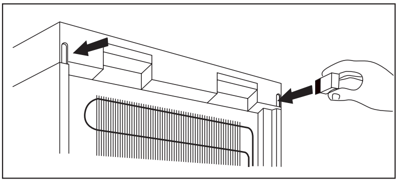

Montering av dörrhandtag

(Exempel för högerhängning)
Dörrhandtagen levereras som monteringssats.

1. Skruva fast det övre handtagsfästet på handtagsstången.
2. Sätt fast det nedre handtagsfästet nertill på den vänstra sidan av dörren.
3. Sätt fast det övre handtagsfästet upptill på den övre vänstra sidan av dörren.
4. Skruva fast handtagsstången på det nedre handtagsfästet.

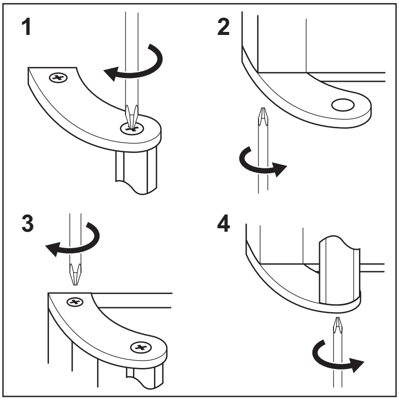

⚠ Använd inte för stor kraft och dra åt skruvarna för hårt (max. 2 Nm) eftersom handtagen kan skadas.

Avvägning

Se till att produkten står i våg där det installeras. Justera vid behov fötterna med medföljande skruvnyckel.
Dörrjusteringen beror på en riktig avvägning.

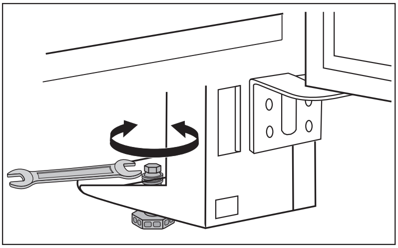

Omhängning av dörrar

Gör på följande sätt för att ändra dörrens öppningsriktning:

1. Koppla loss produkten från eluttaget.
2. Avlägsna ventilationsgallret. Avlägsna den övre fyllningen och placera den på motsatta sidan av gallret.

   Avlägsna pedalhålets skydd och installera skyddet som medföljer tillbehörspåsen på motsatta sidan.
3. Lägg ned produkten med baksidan vilande på ett trästöd.

4. Avlägsna handtaget:

   Skruva loss handtaget från överdelen (A1) och underdelen (A2) av dörren.

   Skruva loss båda handtagshållarna från handtagsstången och skruva i handtagshållarna som medföljer handtagssatsen.

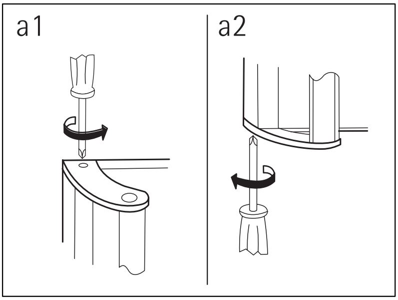

5. Skruva loss gångjärnet (B1) och avlägsna kåpan (B2) och stödet (B3).

   Avlägsna skyddet (B4) på motsatta sidan och installera stödet (B3), kåpan (B2) och gångjärnet (B1). Sätt fast kåpan (B4) på motsatta sidan.

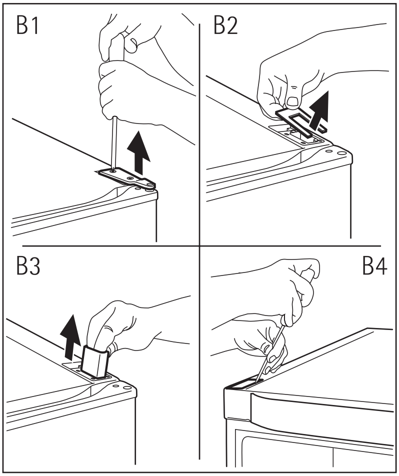

6. Skruva loss det nedre gångjärnet (C1). Flytta sprinten till andra sidan (C2). Skruva bort och flytta pedalen till motsatta sidan (C3).

   Skruva fast det nedre gångjärnet på andra sidan.
7. Dra åt sprinten med medföljande skruvnyckel.
8. Montera handtaget på motsatta sidan.
9. Ställ produkten upprätt och sätt ventilationsgallret på plats.
10. Ställ produkten på plats.

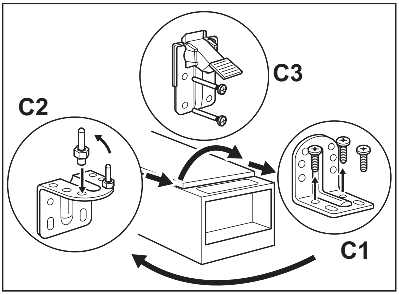

VARNING
Ställ tillbaka produkten på plats, justera in den i våg och vänta sedan minst fyra timmar innan du ansluter den till eluttaget.

Kontrollera slutligen följande:

- Alla skruvar är åtdragna.

- Magnettätningen suger fast ordentligt mot skåpet.
- Dörren öppnas och stängs ordentligt.

Om rumstemperaturen är låg (t.ex. på vintern) kanske tätningen inte fäster ordentligt. Vänta i så fall tills tätningen har anpassat sig på naturlig väg.

BULLER

Vissa ljud hörs under normal användning (kompressor, cirkulation av köldmedel).

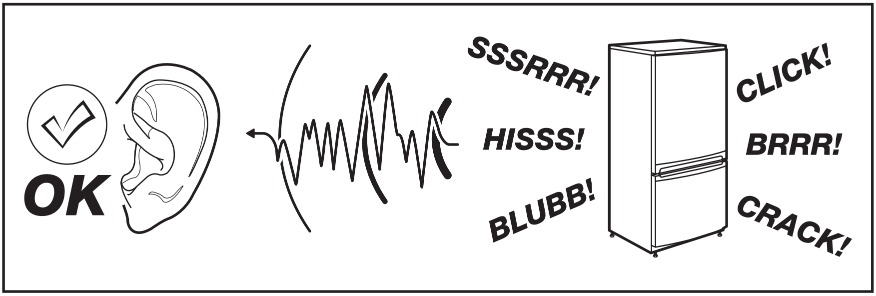

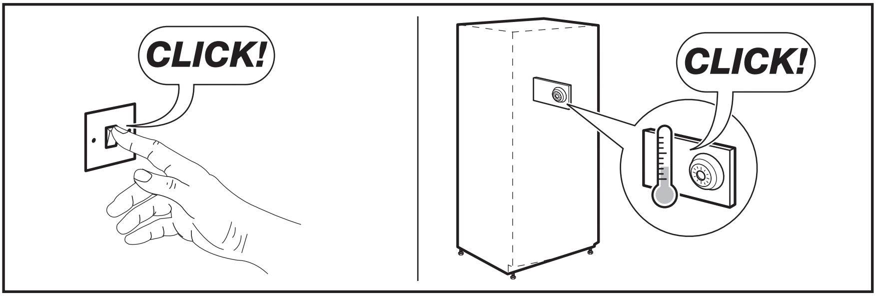

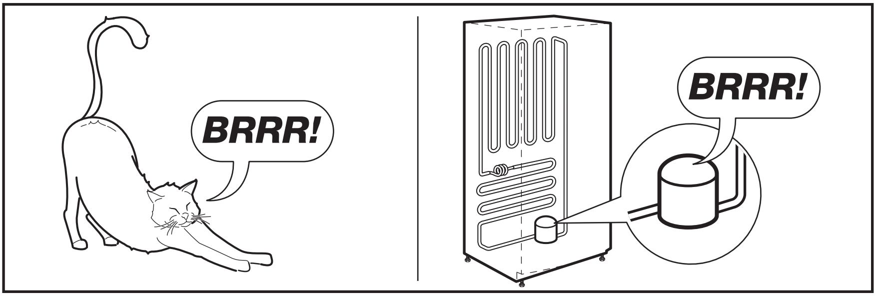

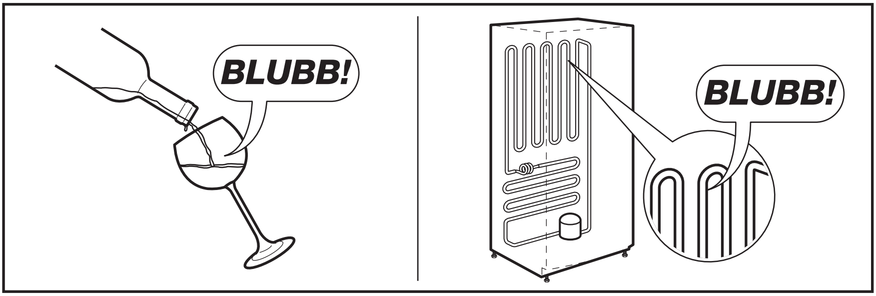
BLUBB!
BLUBB!

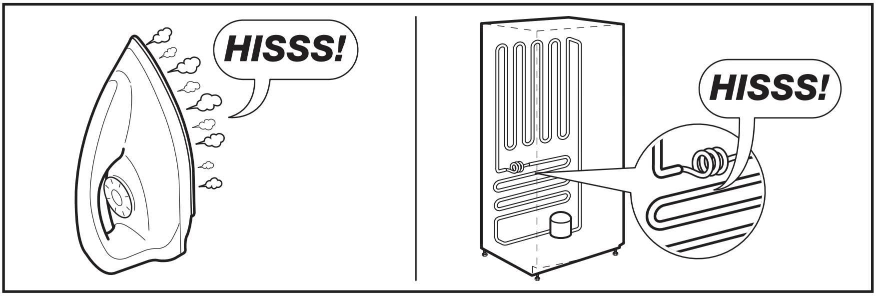
HISSS!
HISSS!

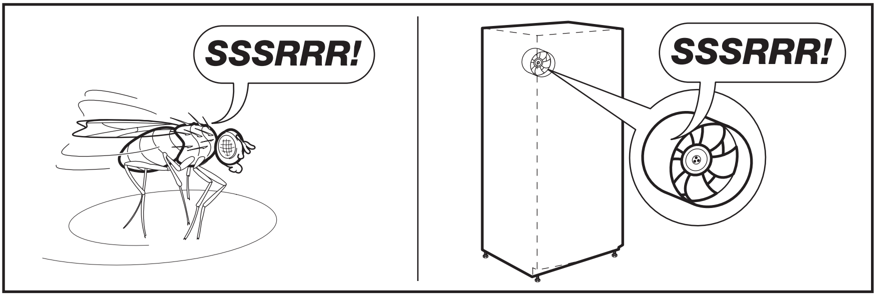
SSSRRR!
SSSRRR!

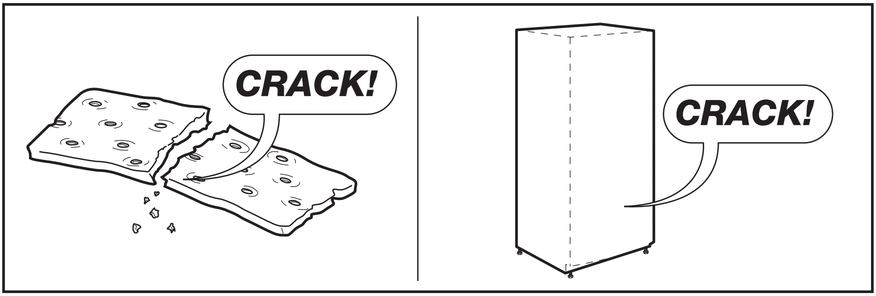
CRACK!
CRACK!

MILJÖSKYDD

Symbolen på produkten eller emballaget anger att produkten inte får hanteras som hushållsavfall. Den skall i stället lämnas in på uppsamlingsplats för återvinning av el- och elektronikkomponenter. Genom att säkerställa att produkten hanteras på rätt sätt bidrar du till att förebygga eventuellt negativa miljö- och hälsoeffekter som kan uppstå om produkten kasseras som vanligt avfall. För ytterligare upplysningar om återvinning bör du kontakta lokala myndigheter eller sophämtningstjänst eller affären där du köpte varan.

www.aeg.com/shop

855813902-A-232011